VUUR-DRIE-80

AUSTROFLAMM

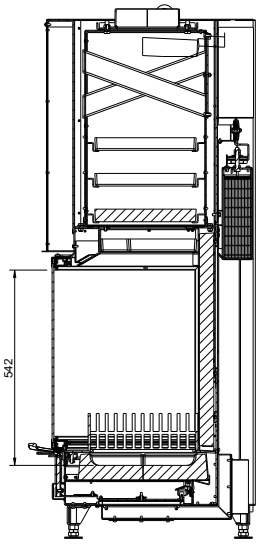

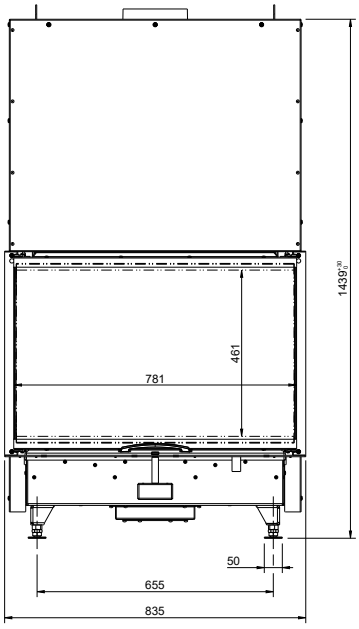

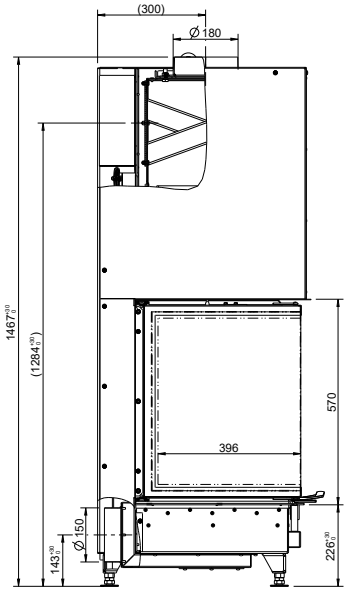

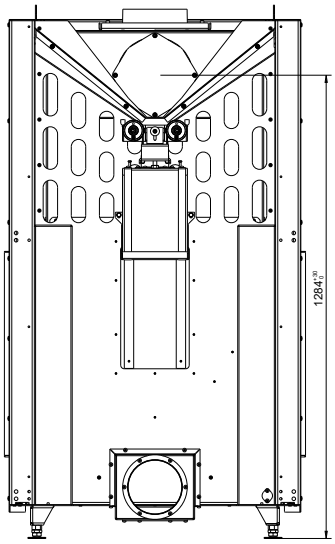

VUUR-DRIE-80

AUSTROFLAMM

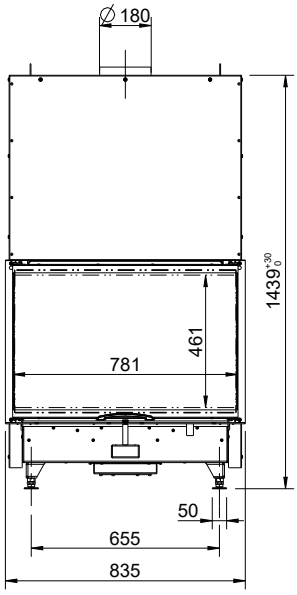

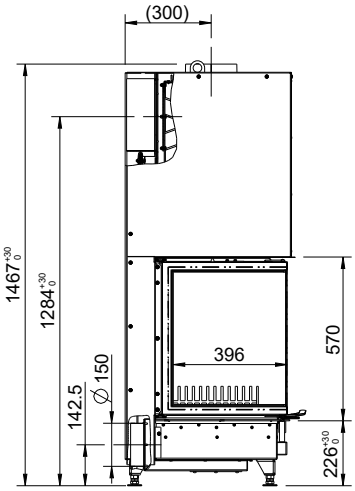

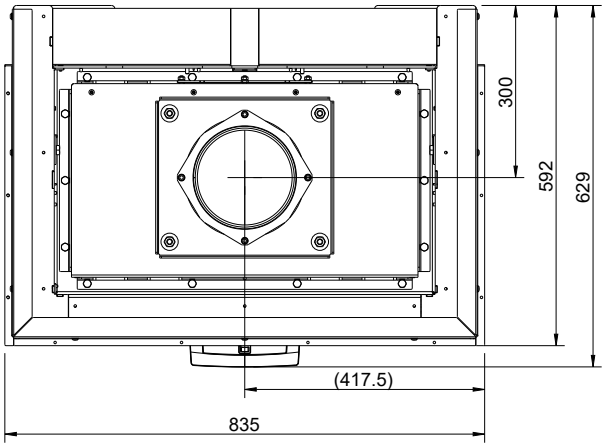

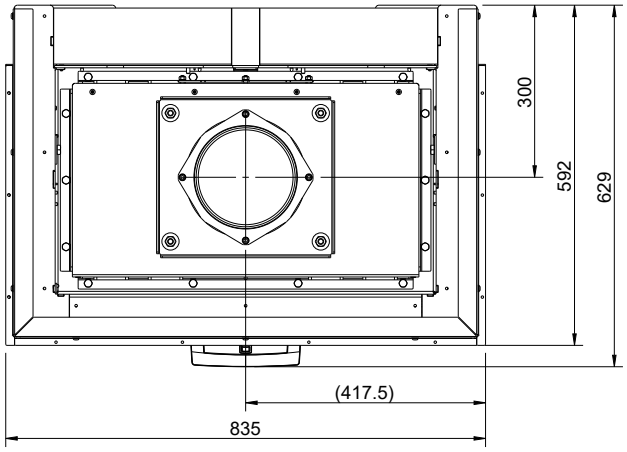

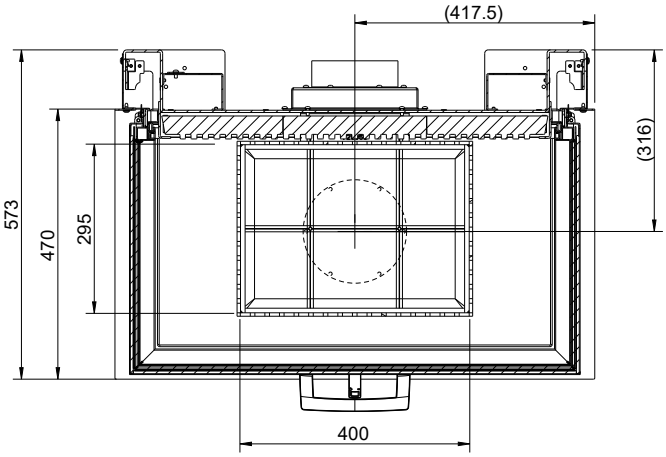

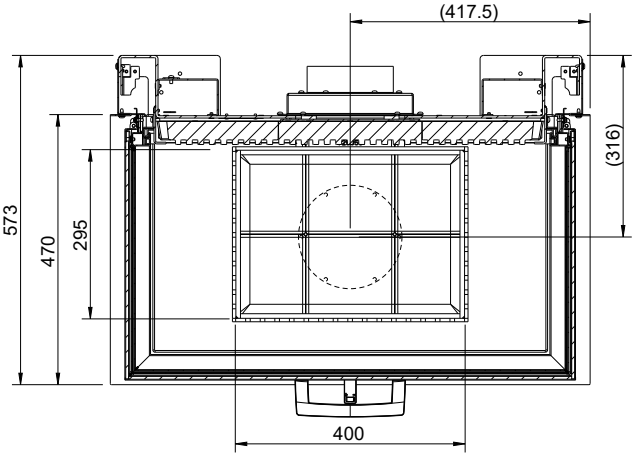

- non disponible

Stand 09/2023 360158
Sous réserve de modifications techniques et visuelles, d'erreurs d'impression et de composition.

VUUR-DRIE-80

AUSTROFLAMM

Dimensions et poids	
Hauteur de [mm]	1467
Hauteur jusqu'à [mm]	1497
Largeur (cote de montage du corps de l'appareil) [mm]	835
Profondeur [mm]	592
Hauteur du cadre de la porte [mm]	570
Largeur du cadre de la porte [mm]	835
Poids [kg]	306
Poids Xtra [kg]	-
Poids HMS [kg]	-
Diamètre de la sortie du conduit de fumées [mm]	180
dR Distance arrière [mm]	0
dS1 Distance à gauche [mm]	900
dS2 Distance à droite [mm]	900
dP Rayonnement avant [mm]	1100
dF Rayonnement au sol [mm]	essai en cours
dB Distance en bas [mm]	essai en cours
dL 1 Rayonnement à gauche [mm]	essai en cours
dL 2 Rayonnement à droite [mm]	essai en cours
Distance de sécurité par rapport à l'isolation – arrière [mm]	60
Distance de sécurité par rapport à l'isolation – droite [mm]	-
Distance de sécurité par rapport à l'isolation – sol [mm]	-
Épaisseur de l'isolant par rapport au sol [mm]	0
Épaisseur de l'isolant par rapport au plafond [mm]	120
Épaisseur de l'isolant à gauche [mm]	-
Épaisseur de l'isolant à droite [mm]	-
Épaisseur de l'isolant à l'arrière [mm]	60
Section de la sortie d'air de convection [cm²]	700
Section de l'entrée d'air de convection [cm²]	700
Quantité de combustible maxi. à charger – bûches [kg]	3,8

Performance	
Puissance calorifique nominale [kW]	15,0
Puissance de chauffage minimale [kW]	7,5
Puissance de chauffage maximale [kW]	20
Classe d'efficacité énergétique	A+
Section d'entrée et de sortie d'air de convection avec surface de chauffe métallique [cm²]	1300
Section d'entrée et de sortie d'air de convection sans surface de chauffe métallique [cm²]	700
Puissance calorifique nominale – eau [kW]	-
Consommation d'air comburant [m³/h]	57,60
Consommation de combustible minimum [kg/h]	-
Consommation de combustible maximum [kg/h]	3,8
Diamètre du raccordement à l'air externe [Ø mm]	150

Équipement	
Porte à ouverture latérale	Non
Porte coulissante	Oui
Double vitrage	Non
Hypocauste conformément aux règles professionnelles	Oui

Informations destinées au ramoneur	
Débit massique des fumées [g/s]	14,8
Température des fumées [°C]	254
Dépression minimum à puissance calorifique nominale [Pa]	12

- non disponible

Stand 09/2023 360158
Sous réserve de modifications techniques et visuelles, d'erreurs d'impression et de composition.