ROCKET WOOD

AUSTROFLAMM



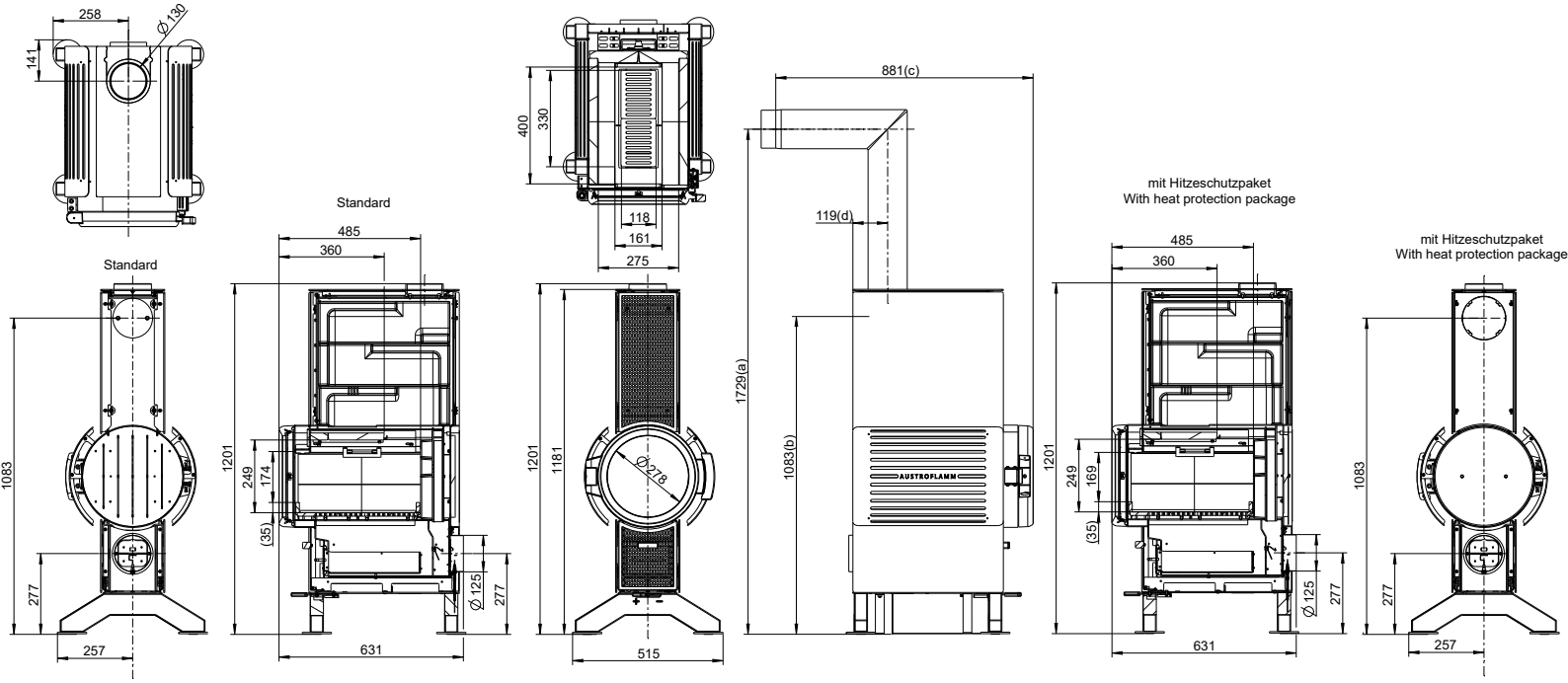

www.austroflamm.com

ROCKET WOOD

AUSTROFLAMM

Abmessungen und Gewicht	
Höhe [mm]	1181
Breite [mm]	515
Tiefe [mm]	631
Feuerraum Breite [mm]	275
Feuerraum Höhe [mm]	249
Feuerraum Tiefe [mm]	400
Backfach Breite [mm]	-
Backfach Höhe [mm]	-
Backfach Tiefe [mm]	-
Warmhaltefach Breite [mm]	-
Warmhaltefach Höhe [mm]	-
Warmhaltefach Tiefe [mm]	-
Maß a (mit Austroflamm Winkelrohr) [mm]	1729
Maß b (mit Austroflamm Winkelrohr) [mm]	1083
Maß c (mit Austroflamm Winkelrohr) [mm]	881
Maß d (mit Austroflamm Winkelrohr) [mm]	119
Rauchrohrabgang Durchmesser [mm]	130
Außenluftanschluss Durchmesser [Ø mm]	125
Gewicht Grundgerät [kg]	150
Gewicht Xtra [kg]	-
Gewicht HMS [kg]	-
Gesamtgewicht inkl. Stahlmantel (STM) [kg]	177
Gesamtgewicht inkl. Keramikmantel (KMG) [kg]	-
Gesamtgewicht inkl. Specksteinmantel (SPM) [kg]	-
Mindestabstand zu brennbaren Materialien – Abstand zur Rückwand dR [mm]	250/100
Mindestabstand zu brennbaren Materialien – Abstand zur Seitenwand links dS_1 [mm]	250/250
Mindestabstand zu brennbaren Materialien – Abstand zur Seitenwand rechts dS_2 [mm]	250/250
Mindestabstand zu angrenzenden brennbaren Materialien (z. B. Möbel) dP [mm]	600/600
Mindestabstand zu brennbaren Materialien – Abstand am Fußboden nach vorne dF [mm]	0/0
Mindestabstände zu brennbaren Materialien – Abstand unter der Feuerstätte dB [mm]	0/0
Mindestabstand zu brennbaren Materialien – Abstand zur Seitenwand im Strahlungsbereich links dL_1 [mm]	0/0
Mindestabstand zu brennbaren Materialien – Abstand zur Seitenwand im Strahlungsbereich rechts dL_2 [mm]	0/0
Mindestabstand zu brennbaren Materialien – Abstand zur Decke dC [mm]	750/750
Mindestabstand zu nicht brennbaren Materialien [mm]	50/50

Leistung	
Nennwärmeleistung [kW]	6,0/6,1
Heizleistung minimal [kW]	NPD
Heizleistung maximal [kW]	6,0/6,1
Raumheizvermögen minimal [m³]	109/109
Raumheizvermögen maximal [m³]	171/171
Energieeffizienzklasse	A+/A+
Energieeffizienzindex (EEI)	109/111
Direkte Wärmeleistung [kW]	6,0/6,1
Indirekte Wärmeleistung [kW]	NPD/NPD
Wirkungsgrad bei Nennwärmeleistung [%]	82/83,7
Wirkungsgrad bei Teillast-Wärmeleistung[%]	NPD/NPD

Daten für den Schornsteinfeger	
Abgasmassenstrom bei Nennwärmeleistung [g/s]	5,8/5,8
Abgastemperatur [°C]	302/302
Mindestförderdruck bei Nennwärmeleistung [Pa]	12/12
bei 0,8-facher Nennwärmeleistung [Pa]	10/10

- nicht verfügbar

095001 11.11.2026
Technische und optische Änderungen, sowie Satz- u. Druckfehler vorbehalten

Ausstattung	
Xtra Wärmespeicher-Technologie	-
Heat Memory System	-
Art der Feuerstätte	Typ CA
Entaschung	Aschelade

Abkürzungs-/Indexverzeichnis:

	Raumluftunabghängig	**Türverschluss**
Typ CA	Ja	Mechanismus zum automatischen Verschließen der Türen
Typ CC	Ja	von Hand verschlossene und verriegelte Tür, die durch ein Alarm- oder ein Verschlusskontroll-system überwacht wird
Typ CM	Ja	von Hand verschlossene und verriegelte Tür
Typ BE	Nein	keine spezielle Anforderung

NPD - No performance determined / keine Leistung ermittelt

Die in dieser Tabelle angegebenen Sicherheitsabstände sind wie folgt zu verstehen:

Wert 1 =	Standardausführung des Ofens
Wert 2 =	Sicherheitsabstände mit optionalen Hitzeschutz

- nicht verfügbar

095001 11.11.2026
Technische und optische Änderungen, sowie Satz- u. Druckfehler vorbehalten