ROCKET WOOD

AUSTROFLAMM



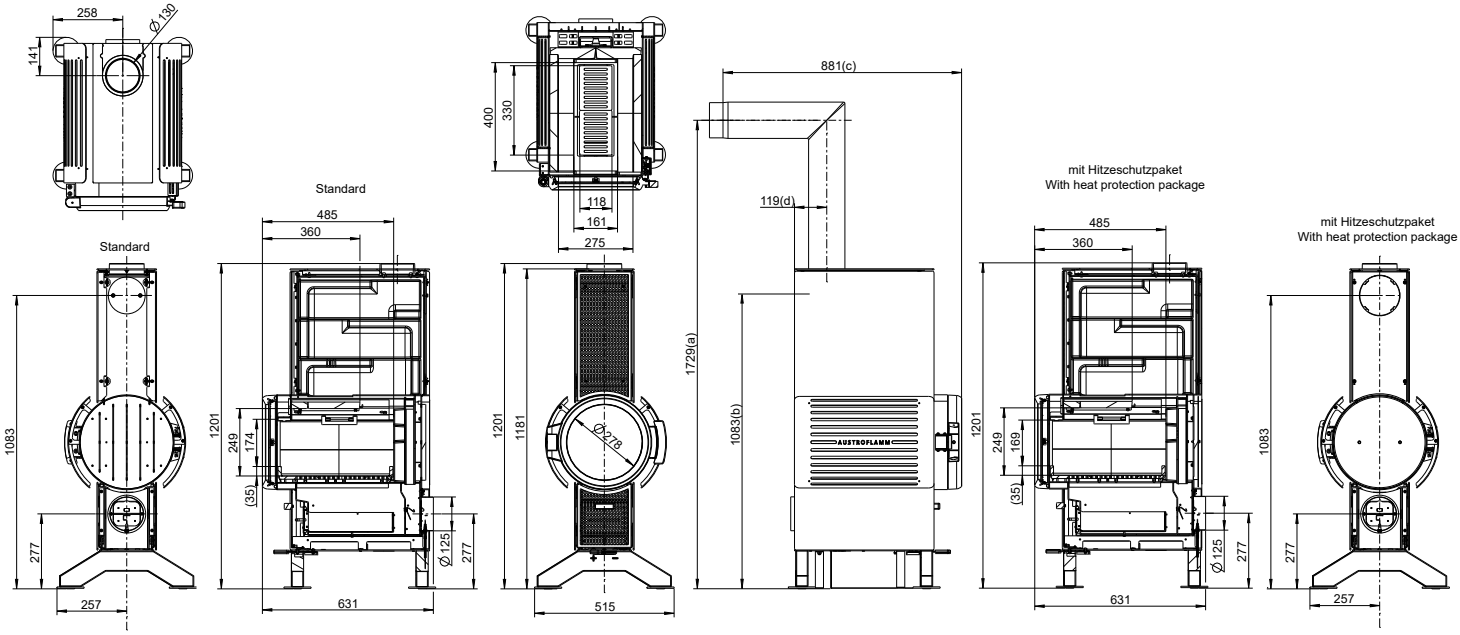

www.austroflamm.com

ROCKET WOOD

AUSTROFLAMM

Dimensions et poids	
Hauteur [mm]	1181
Largeur [mm]	515
Profondeur [mm]	631
Chambre de combustion, largeur [mm]	275
Chambre de combustion, hauteur [mm]	249
Chambre de combustion, profondeur [mm]	400
Compartiment cuisson, largeur [mm]	-
Compartiment cuisson, hauteur [mm]	-
Compartiment cuisson, profondeur [mm]	-
Compartiment chauffe-plat, largeur [mm]	-
Compartiment chauffe-plat, hauteur [mm]	-
Compartiment chauffe-plat, profondeur [mm]	-
Cote a (avec tuyau coudé Austroflamm) [mm]	1729
Cote b (avec tuyau coudé Austroflamm) [mm]	1083
Cote c (avec tuyau coudé Austroflamm) [mm]	881
Cote d (avec tuyau coudé Austroflamm) [mm]	119
Diamètre de la sortie du conduit de fumées [mm]	130
Diamètre du raccordement à l'air externe [Ø mm]	125
Poids Appareil de base [kg]	150
Poids Xtra [kg]	-
Poids HMS [kg]	-
Poids total, habillage en acier (STM) incl. [kg]	177
Poids total, habillage en céramique (KMG) incl. [kg]	-
Poids total, habillage en pierre ollaire (SPM) incl. [kg]	-
Distance minimale par rapport aux matériaux combustibles – distance au mur arrière dR [mm]	250/100
Distance minimale par rapport aux matières combustibles – distance au mur latéral gauche dS_1 [mm]	250/250
Distance minimale par rapport aux matériaux combustibles – distance au mur latéral droit dS_2 [mm]	250/250
Distance minimale par rapport aux matériaux combustibles attenants (meubles, etc.) dP [mm]	600/600
Distance minimale par rapport aux matériaux combustibles – distance frontale au sol dF [mm]	0/0
Distances minimales par rapport aux matériaux combustibles – distance sous l'appareil dB [mm]	0/0
Distance minimale par rapport aux matériaux combustibles – distance au mur latéral dans la zone de rayonnement gauche dL_1 [mm]	0/0
Distance minimale par rapport aux matériaux combustibles – distance au mur latéral dans la zone de rayonnement droite dL_2 [mm]	0/0
Distance minimale par rapport aux matériaux combustibles – distance au plafond dC [mm]	750/750
Distance minimale de matériaux non combustibles [mm]	50/50

Performance	
Puissance calorifique nominale [kW]	6,0/6,1
Puissance de chauffage minimale [kW]	NPD
Puissance de chauffage maximale [kW]	6,0/6,1
Volume chauffé minimum [m³]	109/109
Volume chauffé maximum [m³]	171/171
Classe d'efficacité énergétique	A+/A+
Indice d'efficacité énergétique (EEI)	109/111
Puissance calorifique directe [kW]	6,0/ 6,1
Puissance calorifique indirecte [kW]	NPD/NPD
Rendement à puissance calorifique nominale [%]	82/83,7
Rendement à puissance calorifique à charge partielle [%]	NPD/NPD

Informations destinées au ramoneur	
Débit massique des fumées à puissance calorifique nominale [g/s]	5,8/5,8
Température des fumées [°C]	302/302
Dépression minimum à puissance calorifique nominale [Pa]	12/12
à 0,8 fois la puissance calorifique nominale [Pa]	10/10

- non disponible

095001 11/11/2026
Sous réserve de modifications techniques et visuelles, d'erreurs d'impression et de composition.

ROCKET WOOD

AUSTROFLAMM

Équipement	
Technologie d'accumulation de chaleur Xtra	-
Heat Memory System	-
Type d'appareil de chauffage	Type CA
Décendrage	Tiroir à cendres

Liste des abréviations/index :

	Indépendant de l'air ambiant	**Serrure de la porte**
Type CA	Oui	Mécanisme de fermeture automatique des portes
Type CC	Oui	Porte fermée et verrouillée manuellement, surveillée par un système d'alarme ou de contrôle de fermeture
Type CM	Oui	Porte fermée et verrouillée manuellement
Type BE	Non	Aucune exigence particulière

NPD - No performance determined / Aucune performance déterminée

Les distances de sécurité indiquées dans ce tableau doivent être comprises comme suit :

Valeur 1 =	Version standard du poêle
Valeur 2 =	Distances de sécurité avec protection thermique optionnelle

- non disponible

095001 11/11/2026
Sous réserve de modifications techniques et visuelles, d'erreurs d'impression et de composition.