PALLAS

AUSTROFLAMM

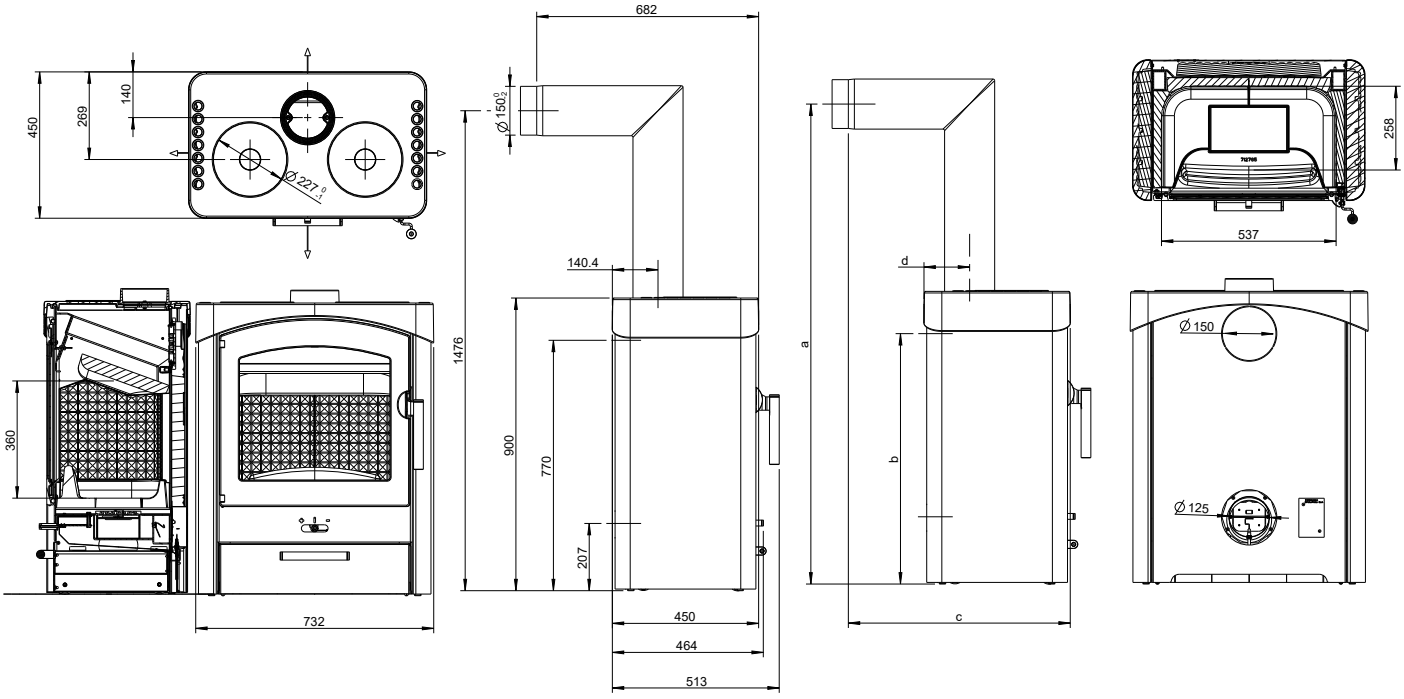

www.austroflamm.com

PALLAS

AUSTROFLAMM

Dimensions et poids	
Hauteur [mm]	900
Largeur [mm]	732
Profondeur [mm]	450
Chambre de combustion, largeur [mm]	537
Chambre de combustion, hauteur [mm]	360
Chambre de combustion, profondeur [mm]	258
Compartiment cuisson, largeur [mm]	-
Compartiment cuisson, hauteur [mm]	-
Compartiment cuisson, profondeur [mm]	-
Compartiment chauffe-plat, largeur [mm]	-
Compartiment chauffe-plat, hauteur [mm]	-
Compartiment chauffe-plat, profondeur [mm]	-
Cote a (avec tuyau coudé Austroflamm) [mm]	1476
Cote b (avec tuyau coudé Austroflamm) [mm]	770
Cote c (avec tuyau coudé Austroflamm) [mm]	682
Cote d (avec tuyau coudé Austroflamm) [mm]	140
Diamètre de la sortie du conduit de fumées [mm]	150
Diamètre du raccordement à l'air externe [Ø mm]	125
Poids Appareil de base [kg]	143
Poids Xtra [kg]	-
Poids HMS [kg]	86
Poids total, habillage en acier (STM) incl. [kg]	154
Poids total, habillage en céramique (KMG) incl. [kg]	184
Poids total, habillage en pierre ollaire (SPM) incl. [kg]	248
dR Distance arrière [mm]	100
dS1 Distance à gauche [mm]	100
dS2 Distance à droite [mm]	100
dP Rayonnement avant [mm]	1200
dF Rayonnement au sol [mm]	0
dB Distance en bas [mm]	0
dL 1 Rayonnement à gauche [mm]	600
dL 2 Rayonnement à droite [mm]	600
dC Distance au-dessus [mm]	750
Distance minimale de matériaux non combustibles [mm]	50

Performance	
Puissance calorifique nominale [kW]	8,5
Puissance de chauffage minimale [kW]	-
Puissance de chauffage maximale [kW]	8,5
Volume chauffé minimum [m³]	114
Volume chauffé maximum [m³]	305
Classe d'efficacité énergétique	A

Informations destinées au ramoneur	
Débit massique des fumées [g/s]	9,1
Température des fumées [°C]	311
Dépression minimum à puissance calorifique nominale [Pa]	12
à 0,8 fois la puissance calorifique nominale [Pa]	10

Équipement	
Technologie d'accumulation de chaleur Xtra	-
Heat Memory System	Accessoires
Raccordement à l'air externe / indépendant de l'air de la pièce	Non
Décendrage	Foyer plat

- non disponible

051001
Sous réserve de modifications techniques et visuelles, d'erreurs d'impression et de composition.