FLOK 2.0

AUSTROFLAMM

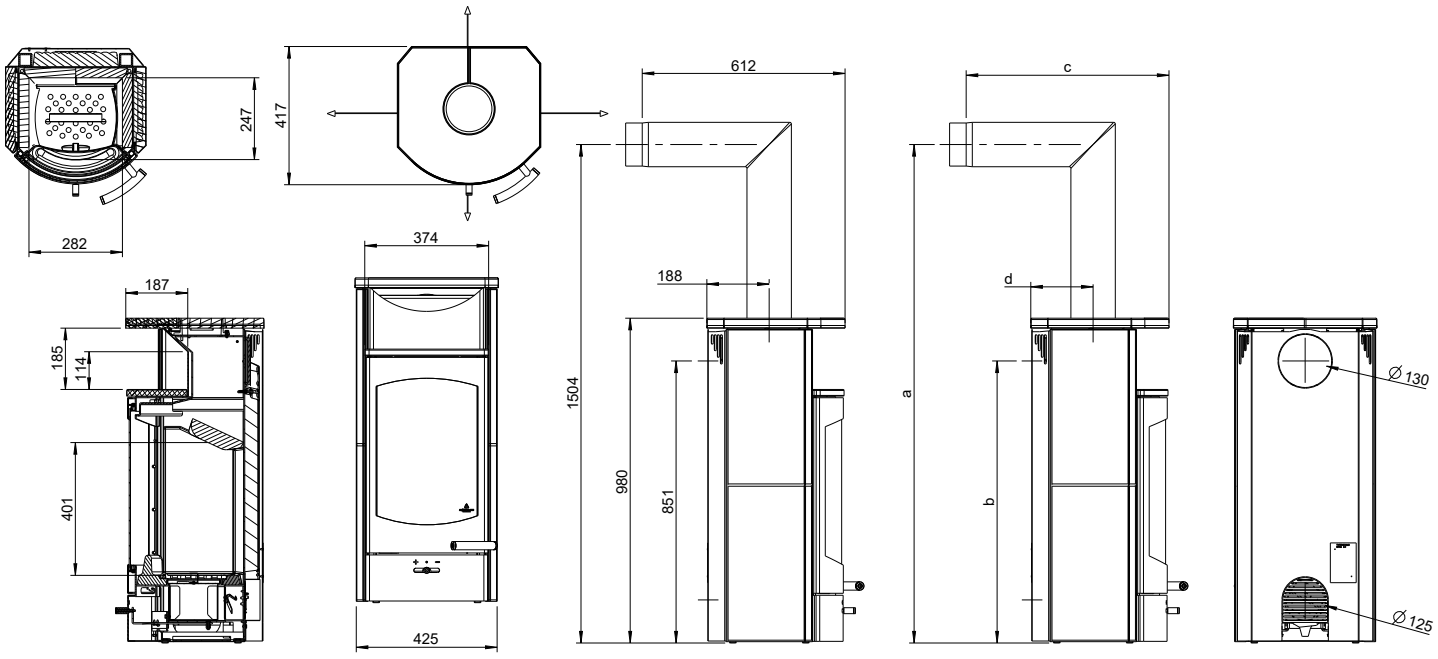

FLOK 2.0

AUSTROFLAMM

Dimensioni e peso	
Altezza [mm]	980
Larghezza [mm]	425
Profondità [mm]	417
Larghezza della camera di combustione [mm]	282
Altezza della camera di combustione [mm]	401
Profondità della camera di combustione [mm]	247
Larghezza dello scomparto di cottura [mm]	-
Altezza dello scomparto di cottura [mm]	-
Profondità dello scomparto di cottura [mm]	-
Larghezza scaldavivande [mm]	374
Altezza scaldavivande [mm]	185
Profondità scaldavivande [mm]	187
Dimensioni a (con tubo angolare Austroflamm) [mm]	1504
Dimensioni b (con tubo angolare Austroflamm) [mm]	851
Dimensioni c (con tubo angolare Austroflamm) [mm]	612
Dimensioni d (con tubo angolare Austroflamm) [mm]	188
Diametro uscita tubo scarico fumi [mm]	130
Diametro attacco aria esterna [Ø mm]	125
Peso apparecchio di base [kg]	78
Peso Xtra [kg]	-
Peso HMS [kg]	53
Peso totale incl. il cappotto in acciaio (STM) [kg]	86
Peso totale incl. il cappotto in ceramica (KMG) [kg]	-
Peso totale incl. cappotto in steatite (SPM) [kg]	130
dR Distanza posteriore [mm]	100
dS1 Distanza sinistra [mm]	150
dS2 Distanza destra [mm]	150
dP Radiazione parte anteriore [mm]	800
dF Radiazione al suolo [mm]	-
dB Distanza inferiore [mm]	0
dL 1 Radiazione a sinistra [mm]	-
dL 2 Radiazione a destra [mm]	-
dC Distanza superiore [mm]	750
Distanza minima da materiali non combustibili [mm]	50

Potenza	
Potenza termica nominale [kW]	4,0
Potenza termica minima [kW]	2,5
Potenza termica massima [kW]	6,0
Capacità minima di riscaldamento dell'ambiente [m³]	34
Capacità massima di riscaldamento dell'ambiente [m³]	88
Classe di efficienza energetica	A+

Dati per lo spazzacamino	
Flusso di massa del gas di scarico [g/s]	3,92
Temperatura dei fumi [°C]	343
Pressione minima di mandata alla potenza termica nominale [Pa]	12
a 0,8 volte la potenza termica nominale [Pa]	10

- non disponibile

056006
Con riserva di modifiche tecniche e visive, nonché di errori di battitura e di stampa