

Betriebsanleitung

Kamineinsätze Klapp Ecke

AUSTROFLAMM

www.austroflamm.com

360147, 360219, 360220, 360251, 360252

Originalbetriebsanleitung

17.11.2026

Version: 6.0

IMPRESSUM

Eigentümer und Herausgeber

AUSTROFLAMM GMBH
Austroflamm-Platz 1
A- 4631 Krenglbach
Tel: +43 (0) 7249 / 46 443
www.austroflamm.com
info@austroflamm.com

Redaktion: Austroflamm GmbH

Abbildungen: Konstruktion

Text: Technische Abteilung (Austroflamm)

Copyright
Alle Rechte vorbehalten. Der Inhalt dieser Anleitung darf nur mit Genehmigung des Herausgebers vervielfältigt oder verbreitet werden! Druck-, Rechtschreib- und Satzfehler vorbehalten.

Die Informationen in diesem Dokument können ohne vorherige Ankündigung geändert werden und stellen keine Verpflichtung seitens der Austroflamm GmbH dar. Für eventuelle Fehler in diesem Dokument übernimmt die Austroflamm GmbH keine Haftung.

Inhaltsverzeichnis

1 Allgemeine Informationen 6
1.1 Copyright 6
1.2 Information zum Dokument 7
1.3 Link zur Produktregistrierung 7
2 Zweck der Anleitung 8
2.1 Aufbewahrung der Anleitung 8
2.2 Aufbau der Anleitung 8
2.3 Verwendete Darstellungen 8
2.4 Versionierung 8
3 Sicherheit 9
3.1 Bedeutung der Sicherheitshinweise 9
3.2 Allgemeine Sicherheitshinweise 9
3.3 Sicherheitsabstand 10
3.4 Besondere Gefahrenarten und persönliche Schutzausrüstung 10
4 Produktübersicht 11
4.1 Bestimmungsgemäße Verwendung 11
4.2 Identifikation des Produktes 11
4.2.1 Typenübersicht 11
4.2.2 Platzierung der Typenschilder 12
5 Technische Daten 13
5.1 360147 - 38x38x57 K 13
5.1.1 Allgemeine technische Daten 16
5.2 360219 - 55x55x51 K 3.0 17
5.2.1 Allgemeine technische Daten 20
5.3 360220 - 55x55x57 K 3.0 21
5.3.1 Allgemeine technische Daten 24
5.4 360251 - 63x40x42 K 2.0 links 25
5.4.1 Allgemeine technische Daten 28
5.5 360252 - 63x40x42 K 2.0 rechts 29
5.5.1 Allgemeine technische Daten 32
5.6 Daten für die Schornstein-/Kaminbemessung 33
5.7 Hypokauste 34
6 Transport, Handhabung und Lagerung 35
6.1 Transport 35
6.2 Transportsicherung demontieren 36
6.3 Lagerung 36
7 Anforderungen an den Aufstellort 37
7.1 Anforderungen an den Aufstellraum 37
7.2 Aufstellen des Kamineinsatzes 37
7.3 Verbrennungsluftversorgung 37
7.4 Rauchrohrleitung 38
7.5 Anforderungen an den Schornstein 39

7.6 Mehrfachbelegung ... 39
7.7 Verbindungsstücke Abgasrohr ... 39

8 Brennstoffmaterial/-menge ... 40
8.1 Brennstoffmaterial ... 40
8.2 Brennstoffmenge ... 42

9 Einbauvorschrift ... 43
9.1 Aufbau vor oder neben einer zu schützenden Wand ... 43
9.2 Konvektionsmäntel ... 45
9.3 Konvektionsraum ... 45
9.4 Offene Heizkaminanlage ... 46
9.5 Geschlossene Heizkaminanlage (Hypokauste) ... 46
9.6 Schutz des Aufstellbodens ... 46
9.7 Dehnungsfugen ... 46
9.8 Verkleidung ... 46
9.9 Kaminschürzen ... 47
9.10 Zierbalken ... 47
9.11 Decke über dem Kamineinsatz ... 47
9.12 Fußboden vor dem Kamineinsatz ... 47
9.13 Brandschutz ... 48
9.14 Wärmedämmschichten und Stoffe ... 48
9.15 Elektrische Leitungen ... 49
9.16 Raumluftunabhängig geprüfte Kamineinsätze ... 49

10 Anschluss an keramische Züge ... 50
10.1 Heizkamin mit keramischem Zug ... 51
10.2 Anschluss an metallische Nachheizflächen ... 52

11 Montage ... 53
11.1 Kamineinsatz platzieren ... 53
11.2 Umlenkplatten einbauen ... 54
11.3 Keramott montieren ... 55
11.4 Feuerraumtür montieren ... 57
11.4.1 Tür ausbauen ... 57
11.4.2 Tür einbauen ... 57
11.4.3 Tür auf Rechtsanschlag umbauen ... 58
11.5 Rauchrohrstutzen umbauen ... 61
11.6 Heat Memory System (HMS) montieren ... 62
11.6.1 HMS 38x38x57 K ... 62
11.6.2 HMS 55x55x51/57 K 3.0 ... 63
11.6.3 HMS 63x40x42 K 2.0 ... 63
11.7 Aufsatzspeicherbox groß montieren ... 63
11.8 Aufsatzspeicherbox klein montieren ... 65
11.9 Aufsatzspeichersteine montieren ... 67
11.10 InsertControl montieren ... 70
11.10.1 InsertControl einbauen ... 70
11.10.2 InsertControl Funktionstest ... 75
11.10.3 Funktionsweise der automatischen Abbrandsteuerung InsertControl ... 76

11.11 Konvektionsmantel montieren ... 78
11.11.1 KV Mantel 63x40x42 K 2.0 ... 78
11.12 Designrahmen montieren ... 80
11.13 Tragrahmen montieren ... 81

12 Einstellungen ... 82
12.1 Tür einstellen ... 82
12.2 Rauchsammler einstellen ... 83

13 Bedienung ... 84
13.1 Bedienelemente ... 84
13.2 Vor dem Anheizen ... 85
13.3 Brennmaterial ... 85
13.4 Anfeuern ... 85
13.5 Heizen ... 86
13.6 Holz nachlegen ... 86
13.7 Heizen in der Übergangszeit ... 87
13.8 Heizen mit keramischem Zug (Nachheizfläche) ... 87
13.9 Betriebsweise ... 87

14 Inbetriebnahme ... 88
14.1 Erste Inbetriebnahme ... 88

15 Reinigung ... 89
15.1 Kamineinsatz, Heizgaszüge reinigen ... 89
15.2 Asche entfernen ... 89
15.3 Türglas reinigen ... 89
15.4 Oberflächen reinigen ... 90

16 Hilfe ... 91
16.1 Feuerraumauskleidung ... 92
16.2 Verhalten bei Schornsteinbrand ... 92
16.3 Verhalten bei Mängeln ... 92

17 Zubehör ... 93

18 Ersatzteile ... 98

19 Demontage ... 99

20 Entsorgung ... 100

21 Gewährleistung und Garantie ... 102

22 Datenverarbeitung ... 103

23 Inbetriebnahmeprotokoll ... 104

24 Serviceprotokoll ... 105

1 Allgemeine Informationen

Sie haben sich für einen Austroflamm Kamineinsatz entschieden.

Herzlichen Glückwunsch zu Ihrer Wahl und vielen Dank für Ihr Vertrauen.

Richtige Handhabung und Pflege sind für einen störungsfreien Betrieb und eine lange Lebensdauer unerlässlich. Beachten Sie ebenfalls die Hinweise der Betriebsanleitung.

Die Informationen in dieser Anleitung sind allgemeiner Natur. Nationale und europäische Normen, örtliche und baurechtliche Vorschriften sowie feuerpolizeiliche Bestimmungen sind einzuhalten.

Lesen Sie diese Anleitung vor Montage bzw. Bedienung aufmerksam durch. Für Schäden, die durch Nichtbeachtung dieser Anleitung entstehen, entfallen alle Haftungs- und Gewährleistungsansprüche.

Bitte beachten Sie die Hinweise in den einzelnen Kapiteln.

Diese Anleitung ist Bestandteil des Kamineinsatzes. Sie beinhaltet alle wichtigen Informationen sowohl für den Händler als auch für den Kunden.

Übergeben Sie diese Anleitung mit einer auf die Anlage bezogenen Einweisung (Heizbetrieb) dem Besitzer des Kamineinsatzes persönlich.

TIPP

Bitte sprechen Sie die Aufstellsituation und den Anschluss an den Schornstein mit dem zuständigen Schornsteinfegermeister ab.

In der folgenden Auflistung geben wir einen Überblick darüber, welche Kapitel für wen von Bedeutung sind:

Händler	Endkunde
Komplette Betriebsanleitung	Allgemeine Informationen
	Zweck der Anleitung
	Sicherheit
	Produktübersicht
	Technische Daten
	Transport, Handhabung und Lagerung
	Anforderungen an den Aufstellort
	Brennstoffmaterial/-menge
	Einstellungen
	Bedienung
	Inbetriebnahme
	Reinigung
	Hilfe
	Entsorgung
	Garantie und Gewährleistung
	Datenverarbeitung
	Inbetriebnahmeprotokoll
	Serviceprotokoll

1.1 Copyright

Alle Rechte vorbehalten. Der Inhalt dieser Anleitung darf nur mit Genehmigung des Herausgebers vervielfältigt oder verbreitet werden! Druck-, Rechtschreib- und Satzfehler vorbehalten.

1.2 Information zum Dokument

Die Informationen in diesem Dokument können ohne vorherige Ankündigung geändert werden und stellen keine Verpflichtung seitens der Austroflamm GmbH dar. Für eventuelle Fehler in diesem Dokument übernimmt die Austroflamm GmbH keine Haftung.

1.3 Link zur Produktregistrierung

Durch Scannen des QR-Codes bzw. über folgenden Link https://www.austroflamm.com/de/service/produktregistrierung gelangen Sie direkt zu der Produktregistrierung. Dort können Sie Ihr Produkt registrieren und das Blatt der Datenverarbeitung und das Inbetriebnahmeprotokoll hochladen. Auch die Zusendung per Mail, an service@austroflamm.com, ist möglich.

Abb. 1: Produktregistrierung

2 Zweck der Anleitung

Diese Anleitung ist Bestandteil des Kamineinsatzes und trägt dazu bei, dass der Kamineinsatz sicher eingebaut und gewartet werden kann.

TIPP

Bitte lesen Sie diese Anleitung vor Inbetriebnahme bzw. Montage.

2.1 Aufbewahrung der Anleitung

Bewahren Sie diese Anleitung für den Bedarfsfall auf. Die aktuelle Version der Anleitung finden Sie online auf unserer Homepage www.austroflamm.com.

2.2 Aufbau der Anleitung

Das Inhaltsverzeichnis finden Sie auf Seite 3.

Abbildungen in dieser Anleitung können vom gelieferten Produkt abweichen.

2.3 Verwendete Darstellungen

Folgende Darstellungen werden in dieser Anleitung verwendet:

Handlungsschritte mit zwingender Einhaltung der Reihenfolge

✓ Voraussetzung

1) Handlungsschritt 1
2) Handlungsschritt 2
3) …..
   ⇨ Zwischenergebnis / zusätzliche Information

⇨ Resultat

Handlungsschritte und Aufzählungszeichen ohne zwingende Reihenfolge

- ….
- ….
  - ….
  - ….

Querverweise

Siehe Technische Daten

Nützliche Tipps

TIPP

Brennstoff

Verwenden Sie ausschließlich empfohlene Brennstoffe!

2.4 Versionierung

Wir aktualisieren unsere Anleitungen laufend. Die aktuelle Version finden Sie auf der Homepage www.austroflamm.com.

3 Sicherheit

In dieser Anleitung geben wir Ihnen zum sicheren Betrieb Ihres Kamineinsatzes zahlreiche Sicherheitshinweise. Diese Hinweise sind abhängig von ihrer Bedeutung wie folgt unterschiedlich gekennzeichnet:

3.1 Bedeutung der Sicherheitshinweise

HINWEIS

Besondere Verhaltensweisen und/oder Tätigkeiten, die für ein sicheres Arbeiten erforderlich sind. Nichtbeachten kann Sachschaden zur Folge haben.

⚠ VORSICHT

Möglicherweise gefährliche Situation (leichte oder geringfügige Verletzungen sowie Sachschaden).

⚠ WARNUNG

Möglicherweise drohende Gefahr für das Leben und die Gesundheit von Personen (schwerste Verletzungen oder Tod).

⚠ GEFAHR

Unmittelbar drohende Gefahr für das Leben und die Gesundheit von Personen (schwerste Verletzungen oder Tod).

3.2 Allgemeine Sicherheitshinweise

- Das Verbrennen oder Einbringen von leicht brennbaren oder explosiven Stoffen (wie leere Spraydosen udgl.) in den Brennraum sowie deren Lagerung in unmittelbarer Nähe des Kamins, ist wegen Explosionsgefahr strengstens verboten!
- Beachten Sie, dass sich die Oberflächen des Kamineinsatzes während des Betriebes stark erwärmen. Zur Bedienung des Kamineinsatzes empfehlen wir die Benützung des mitgelieferten Schutzhandschuhs. Machen Sie Kinder auf diese Gefahr aufmerksam und halten Sie sie während des Betriebes vom Kamineinsatz fern.
- Das Abstellen von nicht hitzebeständigen Gegenständen in der Nähe des Kamineinsatzes ist verboten. Das gilt auch für Wäscheständer -> Brandgefahr!
- Beim Betrieb des Kamineinsatzes ist das Verarbeiten von leicht brennbaren und explosiven Stoffen im selben oder in anschließenden Räumen verboten.
- Um einen Wärmestau im Kamin zu vermeiden, dürfen die Warmluftgitter während des Heizbetriebs nicht geschlossen werden.
- Kamineinsätze sind mit einer selbstschließenden Feuerraumtür ausgestattet. Das bedeutet, dass ein Betrieb mit offener Feuerraumtür nicht zulässig ist. Zum Nachlegen von Holz muss die Klapptüre entgegen der Spannkraft der Feder bzw. die Schiebetür entgegen der Schwerkraft offengehalten werden. Die Tür darf nicht mit Klemmvorrichtungen blockiert werden.
- Es dürfen nur Ersatzteile verwendet werden, die vom Hersteller ausdrücklich zugelassen bzw. angeboten werden. Bitte wenden Sie sich bei Bedarf an Ihren Fachhändler. Bei Nichtbeachtung droht Garantieverlust!
- Abfallstoffe (jeglicher Art) oder Reststoffe dürfen **NICHT** im Kamineinsatz verbrannt werden.
- Während bzw. nach dem Montieren von Zubehörteilen können scharfe Kanten entstehen. Bitte geeignete Schleif- bzw. Schneidwerkzeuge verwenden, um diese scharfen Kanten zu entfernen.

- Wenn am oder mit dem Kamineinsatz etwas gemacht wird, dann immer Schutzhandschuhe tragen. Beispiel: zusammenbauen, zerlegen, reparieren, etc.

Lesen Sie auch weitere Informationen im Kapitel Brennmaterial.

3.3 Sicherheitsabstand

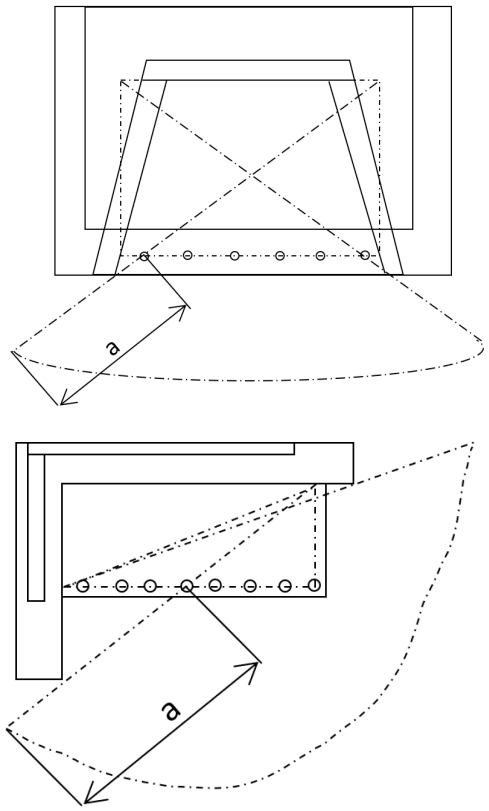

Abb. 2: Maße "a" lt. technischen Daten (Sicherheitsabstand vorne)

Im Strahlungsbereich des Kamineinsatzes dürfen bis zu einem bestimmten Abstand siehe Kapitel „**Technische Daten"** gemessen ab Vorderkante Feuerraumöffnung, keine brennbaren Gegenstände aufgestellt werden.

3.4 Besondere Gefahrenarten und persönliche Schutzausrüstung

Bei bestimmten Tätigkeiten, wie zum Beispiel der Montage/Demontage, muss besonders darauf geachtet werden, dass folgende Schutzausrüstung getragen wird:

	Sicherheitshandschuhe
	Sicherheitsschuhe

4 Produktübersicht

4.1 Bestimmungsgemäße Verwendung

Die in dieser Anleitung beschriebenen Austroflamm Kamineinsätze sind nach der Norm lt. technischen Daten gefertigt und geprüft. Siehe Kapitel Technische Daten.

HINWEIS

Der Betrieb ist nur mit geschlossener Tür zulässig.

4.2 Identifikation des Produktes

4.2.1 Typenübersicht

38x38x57 K	55x55x51/57 K 3.0
	

63x40x42 K 2.0 links/rechts


4.2.2 Platzierung der Typenschilder

Hier zeigen wir, wo Sie das Typenschild finden. Ein Duplikat haben Sie mit dem Kamineinsatz erhalten. Das Duplikat befindet sich auf der Rückseite der Anleitung, die Ihrem Kamineinsatz beigelegt wurde.

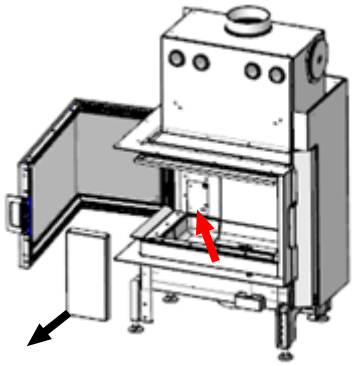

Abb. 3: Typenschild Eckgeräte

Das Typenschild befindet sich hinter der Keramott-Rückwand, auf der Scharnierseite.

5 Technische Daten

5.1 360147 - 38x38x57 K

Technische Daten nach Verordnung (EU) 2015/1185 und del. Verordnung (EU) 2015/1186

Kontaktangaben des Herstellers oder seines autorisierten Vertreters

Hersteller:	Austroflamm GmbH
Kontakt:	-
Anschrift:	Austroflamm-Platz 1
	4631 Krenglbach
	Austria

Angaben zum Gerät

Modellkennung(en):	38x38x57 K
Gleichwertige Modelle:	-
Prüfberichte:	1625 / RRF - 1022 25 1799-1
Angewendete harmonisierte Normen:	EN 16510-2-2:2022
Andere angewendete Normen/techn. Spezifikationen:	-
Indirekte Heizfunktion:	Nein
Direkte Wärmeleistung:	5,0 kW
Indirekte Wärmeleistung:	NPD

Eigenschaften beim Betrieb mit dem bevorzugten Brennstoff

Raumheizungs-Jahresnutzungsgrad η_s:	72 %
Energieeffizienzindex (EEI):	109

Besondere Vorkehrungen bei Zusammenbau, Installation oder Wartung

Ist in den einzelnen Kapiteln der Betriebsanleitung beschrieben.

Brennstoff	**Bevorzugter Brennstoff (nur einer):**	**Sonstige(r) geeignete(r) Brennstoff(e):**	**ηs [x%]:**	**Raumheizungs-Emissionen bei Nennwärmeleistung (*)**				**Raumheizungs-Emissionen bei Mindestwärmeleistung (*)**			
				PM	**OGC**	**CO**	**NOx**	**PM**	**OGC**	**CO**	**NOx**
				[x] mg/Nm³ (13% O2)				**[x] mg/Nm³ (13% O2)**			
Scheitholz, Feuchtigkeitsgehalt ≤ 25 %	ja	nein	72	≤40	≤120	≤1500	≤200	NPD	NPD	NPD	NPD
Pressholz, Feuchtigkeitsgehalt < 12 %	nein	nein	-	-	-	-	-	-	-	-	-
Sonstige holzartige Biomasse	nein	nein	-	-	-	-	-	-	-	-	-
Nicht-holzartige Biomasse	nein	nein	-	-	-	-	-	-	-	-	-
Anthrazit und Trockendampfkohle	nein	nein	-	-	-	-	-	-	-	-	-
Steinkohlenkoks	nein	nein	-	-	-	-	-	-	-	-	-
Schwelkoks	nein	nein	-	-	-	-	-	-	-	-	-
Bituminöse Kohle	nein	nein	-	-	-	-	-	-	-	-	-
Braunkohlebriketts	nein	nein	-	-	-	-	-	-	-	-	-
Torfbriketts	nein	nein	-	-	-	-	-	-	-	-	-
Briketts aus einer Mischung aus fossilen Brennstoffen	nein	nein	-	-	-	-	-	-	-	-	-
Sonstige fossile Brennstoffe	nein	nein	-	-	-	-	-	-	-	-	-
Briketts aus einer Mischung aus Biomasse und fossilen Brennstoffen	nein	nein	-	-	-	-	-	-	-	-	-
Sonstige Mischung aus Biomasse und festen Brennstoffen	nein	nein	-	-	-	-	-	-	-	-	-

(*) PM = Staub, OGC = gasförmige organische Verbindungen, CO = Kohlenmonoxid, NOx = Stickoxide

Eigenschaften beim ausschließlichen Betrieb mit den bevorzugten Brennstoffen

Angabe	Symbol	Wert	Einheit		Angabe	Symbol	Wert	Einheit
Wärmeleistung					**Thermischer Wirkungsgrad (Brennstoffwirkungsgrad) (auf Grundlage des NCV)**			
Nennwärmeleistung	Pnom	5,0	kW		thermischer Wirkungsgrad (Brennstoffwirkungsgrad) bei Nennwärmeleistung	ηth,nom	82	%
Mindestwärmeleistung (Richtwert)	Pmin	NPD	kW		thermischer Wirkungsgrad (Brennstoffwirkungsgrad) bei Mindestwärmeleistung (Richtwert)	ηth,min	NPD	%
Hilfsstromverbrauch					**Art der Wärmeleistung/Raumtemperaturkontrolle**			
Bei Nennwärmeleistung	elmax	NPD	kW		einstufige Wärmeleistung, keine Raumtemperaturkontrolle			ja
Bei Mindestwärmeleistung	elmin	NPD	kW		zwei oder mehr manuell einstellbare Stufen, keine Raumtemperaturkontrolle			nein
Im Bereitschaftszustand	elSB	NPD	kW		Raumtemperaturkontrolle mit mechanischem Thermostat			nein
Leistungsbedarf der Pilotflamme					mit elektronischer Raumtemperaturkontrolle			nein
Leistungsbedarf der Pilotflamme (soweit vorhanden)	Ppilot	-	kW		mit elektronischer Raumtemperatur-kontrolle und Tageszeitregelung			nein
					mit elektronischer Raumtemperatur-kontrolle und Wochentagsregelung			nein
					Sonstige Regelungsoptionen (Mehrfachnennungen möglich)			
					Raumtemperaturkontrolle mit Präsenzerkennung			nein
					Raumtemperaturkontrolle mit Erkennung offener Fenster			nein
					mit Fernbedienungsoption			nein

5.1.1 Allgemeine technische Daten

Abmessungen und Gewicht	
Höhe von [mm]	1088
Höhe bis [mm]	1288
Breite (Einbaumaß Korpus) [mm]	414
Tiefe [mm]	414
Türrahmenhöhe [mm]	570
Türrahmenbreite [mm]	380
Gewicht Grundgerät [kg]	79
Gewicht HMS [kg]	25
Feuerraum Höhe [mm]	524
Feuerraum Breite [mm]	229
Feuerraum Tiefe [mm]	229
Rauchrohrabgang Durchmesser [mm]	150
Mindestabstand zu brennbaren Materialien – Abstand zur Rückwand dR [mm]	0
Mindestabstand zu brennbaren Materialien – Abstand zur Seitenwand links dS_1 [mm]	850
Mindestabstand zu brennbaren Materialien – Abstand zur Seitenwand rechts dS_2 [mm]	0
Mindestabstand zu angrenzenden brennbaren Materialien (z. B. Möbel) dP [mm]	850
Mindestabstand zu brennbaren Materialien – Abstand am Fußboden nach vorne dF [mm]	0
Mindestabstände zu brennbaren Materialien – Abstand unter der Feuerstätte dB [mm]	0
Mindestabstand zu brennbaren Materialien – Abstand zur Seitenwand im Strahlungsbereich links dL_1 [mm]	390
Mindestabstand zu brennbaren Materialien – Abstand zur Seitenwand im Strahlungsbereich rechts dL_2 [mm]	390
Mindestabstand zu brennbaren Materialien – Abstand zur Decke dC [mm]	750
Sicherheitsabstand zur Dämmung Decke [mm]	NPD
Sicherheitsabstand zur Dämmung links [mm]	NPD
Sicherheitsabstand zur Dämmung hinten [mm]	60
Sicherheitsabstand zur Dämmung rechts [mm]	60
Sicherheitsabstand zur Dämmung Boden [mm]	0
Dämmmaterialstärke zum Aufstellboden [mm]	0
Dämmmaterialstärke zur Decke [mm]	NPD
Mindestabstand zu nicht brennbaren Materialien [mm]	50
Dämmmaterialstärke links [mm]	90
Dämmmaterialstärke rechts [mm]	90
Dämmmaterialstärke hinten [mm]	90
Querschnitt Konvektionsaustritt [cm²]	500
Querschnitt Konvektionseintritt [cm²]	500
Max. aufzugebende Brennstoffmenge Scheitholz [kg]	1,3

Leistung	
Nennwärmeleistung [kW]	5,0
Heizleistung minimal [kW]	NPD
Heizleistung maximal [kW]	5,0
Energieeffizienzklasse	A+
Umluftquerschnitt mit metallischer Nachheizfläche [cm²]	1100
Umluftquerschnitt ohne metallischer Nachheizfläche [cm²]	700
Verbrennungsluftbedarf [m³/h]	19,2
Brennstoffdurchsatz minimal [kg/h]	NPD
Brennstoffdurchsatz maximal [kg/h]	1,6
Außenluftanschluss Durchmesser [Ø mm]	125

Abgaswerte für die Mehrfachbelegung des Schornsteins (nach DIN 18160-1) bzw. zur Bemessung des Schornsteines (nach DIN EN 13384-2).

Daten für den Schornsteinfeger	
Abgasmassenstrom bei Nennwärmeleistung [g/s]	5,0
Abgastemperatur [°C]	273
Mindestförderdruck bei Nennwärmeleistung [Pa]	12

NPD - No performance determined / keine Leistung ermittelt

5.2 360219 - 55x55x51 K 3.0

Technische Daten nach Verordnung (EU) 2015/1185 und del. Verordnung (EU) 2015/1186

Kontaktangaben des Herstellers oder seines autorisierten Vertreters

Hersteller:	Austroflamm GmbH
Kontakt:	-
Anschrift:	Austroflamm-Platz 1
	4631 Krenglbach
	Austria

Angaben zum Gerät

Modellkennung(en):	55x55x51 K 3.0
Gleichwertige Modelle:	-
Prüfberichte:	1015 / 1015-CPR-30-17198/3/TZ
Angewendete harmonisierte Normen:	EN 16510-2-2:2022
Andere angewendete Normen/techn. Spezifikationen:	-
Indirekte Heizfunktion:	Nein
Direkte Wärmeleistung:	11,3 kW
Indirekte Wärmeleistung:	NPD

Eigenschaften beim Betrieb mit dem bevorzugten Brennstoff

Raumheizungs-Jahresnutzungsgrad η_s:	70 %
Energieeffizienzindex (EEI):	106

Besondere Vorkehrungen bei Zusammenbau, Installation oder Wartung

Ist in den einzelnen Kapiteln der Betriebsanleitung beschrieben.

Brennstoff	**Bevorzugter Brennstoff (nur einer):**	**Sonstige(r) geeignete(r) Brennstoff(e):**	**ηs [x%]:**	**Raumheizungs-Emissionen bei Nennwärmeleistung (*)**				**Raumheizungs-Emissionen bei Mindestwärmeleistung (*)**			
				PM	**OGC**	**CO**	**NOx**	**PM**	**OGC**	**CO**	**NOx**
				[x] mg/Nm³ (13% O2)				**[x] mg/Nm³ (13% O2)**			
Scheitholz, Feuchtigkeitsgehalt ≤ 25 %	ja	nein	70	≤40	≤120	≤1500	≤200	NPD	NPD	NPD	NPD
Pressholz, Feuchtigkeitsgehalt < 12 %	nein	nein	-	-	-	-	-	-	-	-	-
Sonstige holzartige Biomasse	nein	nein	-	-	-	-	-	-	-	-	-
Nicht-holzartige Biomasse	nein	nein	-	-	-	-	-	-	-	-	-
Anthrazit und Trockendampfkohle	nein	nein	-	-	-	-	-	-	-	-	-
Steinkohlenkoks	nein	nein	-	-	-	-	-	-	-	-	-
Schwelkoks	nein	nein	-	-	-	-	-	-	-	-	-
Bituminöse Kohle	nein	nein	-	-	-	-	-	-	-	-	-
Braunkohlebriketts	nein	nein	-	-	-	-	-	-	-	-	-
Torfbriketts	nein	nein	-	-	-	-	-	-	-	-	-
Briketts aus einer Mischung aus fossilen Brennstoffen	nein	nein	-	-	-	-	-	-	-	-	-
Sonstige fossile Brennstoffe	nein	nein	-	-	-	-	-	-	-	-	-
Briketts aus einer Mischung aus Biomasse und fossilen Brennstoffen	nein	nein	-	-	-	-	-	-	-	-	-
Sonstige Mischung aus Biomasse und festen Brennstoffen	nein	nein	-	-	-	-	-	-	-	-	-

(*) PM = Staub, OGC = gasförmige organische Verbindungen, CO = Kohlenmonoxid, NOx = Stickoxide

Eigenschaften beim ausschließlichen Betrieb mit den bevorzugten Brennstoffen

Angabe	Symbol	Wert	Einheit		Angabe	Symbol	Wert	Einheit
Wärmeleistung					**Thermischer Wirkungsgrad (Brennstoffwirkungsgrad) (auf Grundlage des NCV)**			
Nennwärmeleistung	Pnom	11,3	kW		thermischer Wirkungsgrad (Brennstoffwirkungsgrad) bei Nennwärmeleistung	ηth,nom	80,5	%
Mindestwärmeleistung (Richtwert)	Pmin	NPD	kW		thermischer Wirkungsgrad (Brennstoffwirkungsgrad) bei Mindestwärmeleistung (Richtwert)	ηth,min	NPD	%
Hilfsstromverbrauch					**Art der Wärmeleistung/Raumtemperaturkontrolle**			
Bei Nennwärmeleistung	elmax	NPD	kW		einstufige Wärmeleistung, keine Raumtemperaturkontrolle			ja
Bei Mindestwärmeleistung	elmin	NPD	kW		zwei oder mehr manuell einstellbare Stufen, keine Raumtemperaturkontrolle			nein
Im Bereitschaftszustand	elSB	NPD	kW		Raumtemperaturkontrolle mit mechanischem Thermostat			nein
Leistungsbedarf der Pilotflamme					mit elektronischer Raumtemperaturkontrolle			nein
Leistungsbedarf der Pilotflamme (soweit vorhanden)	Ppilot	-	kW		mit elektronischer Raumtemperatur-kontrolle und Tageszeitregelung			nein
					mit elektronischer Raumtemperatur-kontrolle und Wochentagsregelung			nein
					Sonstige Regelungsoptionen (Mehrfachnennungen möglich)			
					Raumtemperaturkontrolle mit Präsenzerkennung			nein
					Raumtemperaturkontrolle mit Erkennung offener Fenster			nein
					mit Fernbedienungsoption			nein

5.2.1 Allgemeine technische Daten

Abmessungen und Gewicht	
Höhe von [mm]	1299
Höhe bis [mm]	1419
Breite (Einbaumaß Korpus) [mm]	591
Tiefe [mm]	591
Türrahmenhöhe [mm]	510
Türrahmenbreite [mm]	550
Gewicht Grundgerät [kg]	124
Gewicht HMS [kg]	49
Feuerraum Höhe [mm]	437
Feuerraum Breite [mm]	343
Feuerraum Tiefe [mm]	343
Rauchrohrabgang Durchmesser [mm]	180
Mindestabstand zu brennbaren Materialien – Abstand zur Rückwand dR [mm]	0
Mindestabstand zu brennbaren Materialien – Abstand zur Seitenwand links dS_1 [mm]	800
Mindestabstand zu brennbaren Materialien – Abstand zur Seitenwand rechts dS_2 [mm]	0
Mindestabstand zu angrenzenden brennbaren Materialien (z. B. Möbel) dP [mm]	800
Mindestabstand zu brennbaren Materialien – Abstand am Fußboden nach vorne dF [mm]	830
Mindestabstände zu brennbaren Materialien – Abstand unter der Feuerstätte dB [mm]	0
Mindestabstand zu brennbaren Materialien – Abstand zur Seitenwand im Strahlungsbereich links dL_1 [mm]	450
Mindestabstand zu brennbaren Materialien – Abstand zur Seitenwand im Strahlungsbereich rechts dL_2 [mm]	450
Mindestabstand zu brennbaren Materialien – Abstand zur Decke dC [mm]	750
Sicherheitsabstand zur Dämmung Decke [mm]	NPD
Sicherheitsabstand zur Dämmung links [mm]	NPD
Sicherheitsabstand zur Dämmung hinten [mm]	60
Sicherheitsabstand zur Dämmung rechts [mm]	60
Sicherheitsabstand zur Dämmung Boden [mm]	0
Dämmmaterialstärke zum Aufstellboden [mm]	0
Dämmmaterialstärke zur Decke [mm]	NPD
Mindestabstand zu nicht brennbaren Materialien [mm]	50
Dämmmaterialstärke links [mm]	100
Dämmmaterialstärke rechts [mm]	100
Dämmmaterialstärke hinten [mm]	100
Querschnitt Konvektionsaustritt [cm²]	700
Querschnitt Konvektionseintritt [cm²]	700
Max. aufzugebende Brennstoffmenge Scheitholz [kg]	2,8

Leistung	
Nennwärmeleistung [kW]	11,3
Heizleistung minimal [kW]	NPD
Heizleistung maximal [kW]	11,3
Energieeffizienzklasse	A
Umluftquerschnitt mit metallischer Nachheizfläche [cm²]	700
Umluftquerschnitt ohne metallischer Nachheizfläche [cm²]	700
Verbrennungsluftbedarf [m³/h]	43,39
Brennstoffdurchsatz minimal [kg/h]	NPD
Brennstoffdurchsatz maximal [kg/h]	3,66
Außenluftanschluss Durchmesser [Ø mm]	150

Abgaswerte für die Mehrfachbelegung des Schornsteins (nach DIN 18160-1) bzw. zur Bemessung des Schornsteines (nach DIN EN 13384-2).

Daten für den Schornsteinfeger	
Abgasmassenstrom bei Nennwärmeleistung [g/s]	11,5
Abgastemperatur [°C]	295
Mindestförderdruck bei Nennwärmeleistung [Pa]	12

NPD - No performance determined / keine Leistung ermittelt

5.3 360220 - 55x55x57 K 3.0

Technische Daten nach Verordnung (EU) 2015/1185 und del. Verordnung (EU) 2015/1186

Kontaktangaben des Herstellers oder seines autorisierten Vertreters

Hersteller:	Austroflamm GmbH
Kontakt:	-
Anschrift:	Austroflamm-Platz 1
	4631 Krenglbach
	Austria

Angaben zum Gerät

Modellkennung(en):	55x55x57 K 3.0
Gleichwertige Modelle:	-
Prüfberichte:	1015 / 1015-CPR-30-17198/3/TZ
Angewendete harmonisierte Normen:	EN 16510-2-2:2022
Andere angewendete Normen/techn. Spezifikationen:	-
Indirekte Heizfunktion:	Nein
Direkte Wärmeleistung:	13,0 kW
Indirekte Wärmeleistung:	NPD

Eigenschaften beim Betrieb mit dem bevorzugten Brennstoff

Raumheizungs-Jahresnutzungsgrad η_s:	70,4 %
Energieeffizienzindex (EEI):	106

Besondere Vorkehrungen bei Zusammenbau, Installation oder Wartung

Ist in den einzelnen Kapiteln der Betriebsanleitung beschrieben.

Brennstoff	**Bevorzugter Brennstoff (nur einer):**	**Sonstige(r) geeignete(r) Brennstoff(e):**	**ηs [x%]:**	**Raumheizungs-Emissionen bei Nennwärmeleistung (*)**				**Raumheizungs-Emissionen bei Mindestwärmeleistung (*)**			
				PM	**OGC**	**CO**	**NOx**	**PM**	**OGC**	**CO**	**NOx**
				[x] mg/Nm³ (13% O2)				**[x] mg/Nm³ (13% O2)**			
Scheitholz, Feuchtigkeitsgehalt ≤ 25 %	ja	nein	70,4	≤40	≤120	≤1500	≤200	NPD	NPD	NPD	NPD
Pressholz, Feuchtigkeitsgehalt < 12 %	nein	nein	-	-	-	-	-	-	-	-	-
Sonstige holzartige Biomasse	nein	nein	-	-	-	-	-	-	-	-	-
Nicht-holzartige Biomasse	nein	nein	-	-	-	-	-	-	-	-	-
Anthrazit und Trockendampfkohle	nein	nein	-	-	-	-	-	-	-	-	-
Steinkohlenkoks	nein	nein	-	-	-	-	-	-	-	-	-
Schwelkoks	nein	nein	-	-	-	-	-	-	-	-	-
Bituminöse Kohle	nein	nein	-	-	-	-	-	-	-	-	-
Braunkohlebriketts	nein	nein	-	-	-	-	-	-	-	-	-
Torfbriketts	nein	nein	-	-	-	-	-	-	-	-	-
Briketts aus einer Mischung aus fossilen Brennstoffen	nein	nein	-	-	-	-	-	-	-	-	-
Sonstige fossile Brennstoffe	nein	nein	-	-	-	-	-	-	-	-	-
Briketts aus einer Mischung aus Biomasse und fossilen Brennstoffen	nein	nein	-	-	-	-	-	-	-	-	-
Sonstige Mischung aus Biomasse und festen Brennstoffen	nein	nein	-	-	-	-	-	-	-	-	-
(*) PM = Staub, OGC = gasförmige organische Verbindungen, CO = Kohlenmonoxid, NOx = Stickoxide											

Eigenschaften beim ausschließlichen Betrieb mit den bevorzugten Brennstoffen

Angabe	Symbol	Wert	Einheit		Angabe	Symbol	Wert	Einheit
Wärmeleistung					**Thermischer Wirkungsgrad (Brennstoffwirkungsgrad) (auf Grundlage des NCV)**			
Nennwärmeleistung	Pnom	13,0	kW		thermischer Wirkungsgrad (Brennstoffwirkungsgrad) bei Nennwärmeleistung	ηth,nom	80,4	%
Mindestwärmeleistung (Richtwert)	Pmin	NPD	kW		thermischer Wirkungsgrad (Brennstoffwirkungsgrad) bei Mindestwärmeleistung (Richtwert)	ηth,min	NPD	%
Hilfsstromverbrauch					**Art der Wärmeleistung/Raumtemperaturkontrolle**			
Bei Nennwärmeleistung	elmax	NPD	kW		einstufige Wärmeleistung, keine Raumtemperaturkontrolle			ja
Bei Mindestwärmeleistung	elmin	NPD	kW		zwei oder mehr manuell einstellbare Stufen, keine Raumtemperaturkontrolle			nein
Im Bereitschaftszustand	elSB	NPD	kW		Raumtemperaturkontrolle mit mechanischem Thermostat			nein
Leistungsbedarf der Pilotflamme					mit elektronischer Raumtemperaturkontrolle			nein
Leistungsbedarf der Pilotflamme (soweit vorhanden)	Ppilot	-	kW		mit elektronischer Raumtemperatur-kontrolle und Tageszeitregelung			nein
					mit elektronischer Raumtemperatur-kontrolle und Wochentagsregelung			nein
					Sonstige Regelungsoptionen (Mehrfachnennungen möglich)			
					Raumtemperaturkontrolle mit Präsenzerkennung			nein
					Raumtemperaturkontrolle mit Erkennung offener Fenster			nein
					mit Fernbedienungsoption			nein

5.3.1 Allgemeine technische Daten

Abmessungen und Gewicht	
Höhe von [mm]	1359
Höhe bis [mm]	1479
Breite (Einbaumaß Korpus) [mm]	591
Tiefe [mm]	591
Türrahmenhöhe [mm]	570
Türrahmenbreite [mm]	550
Gewicht Grundgerät [kg]	129
Gewicht HMS [kg]	49
Feuerraum Höhe [mm]	497
Feuerraum Breite [mm]	343
Feuerraum Tiefe [mm]	343
Rauchrohrabgang Durchmesser [mm]	180
Mindestabstand zu brennbaren Materialien – Abstand zur Rückwand dR [mm]	0
Mindestabstand zu brennbaren Materialien – Abstand zur Seitenwand links dS_1 [mm]	800
Mindestabstand zu brennbaren Materialien – Abstand zur Seitenwand rechts dS_2 [mm]	0
Mindestabstand zu angrenzenden brennbaren Materialien (z. B. Möbel) dP [mm]	800
Mindestabstand zu brennbaren Materialien – Abstand am Fußboden nach vorne dF [mm]	830
Mindestabstände zu brennbaren Materialien – Abstand unter der Feuerstätte dB [mm]	0
Mindestabstand zu brennbaren Materialien – Abstand zur Seitenwand im Strahlungsbereich links dL_1 [mm]	450
Mindestabstand zu brennbaren Materialien – Abstand zur Seitenwand im Strahlungsbereich rechts dL_2 [mm]	450
Mindestabstand zu brennbaren Materialien – Abstand zur Decke dC [mm]	750
Sicherheitsabstand zur Dämmung Decke [mm]	NPD
Sicherheitsabstand zur Dämmung links [mm]	NPD
Sicherheitsabstand zur Dämmung hinten [mm]	60
Sicherheitsabstand zur Dämmung rechts [mm]	60
Sicherheitsabstand zur Dämmung Boden [mm]	0
Dämmmaterialstärke zum Aufstellboden [mm]	0
Dämmmaterialstärke zur Decke [mm]	NPD
Mindestabstand zu nicht brennbaren Materialien [mm]	50
Dämmmaterialstärke links [mm]	100
Dämmmaterialstärke rechts [mm]	100
Dämmmaterialstärke hinten [mm]	100
Querschnitt Konvektionsaustritt [cm²]	700
Querschnitt Konvektionseintritt [cm²]	700
Max. aufzugebende Brennstoffmenge Scheitholz [kg]	3,7

Leistung	
Nennwärmeleistung [kW]	13,0
Heizleistung minimal [kW]	NPD
Heizleistung maximal [kW]	13,0
Energieeffizienzklasse	A
Umluftquerschnitt mit metallischer Nachheizfläche [cm²]	700
Umluftquerschnitt ohne metallischer Nachheizfläche [cm²]	700
Verbrennungsluftbedarf [m³/h]	49,92
Brennstoffdurchsatz minimal [kg/h]	NPD
Brennstoffdurchsatz maximal [kg/h]	4,01
Außenluftanschluss Durchmesser [Ø mm]	150

Abgaswerte für die Mehrfachbelegung des Schornsteins (nach DIN 18160-1) bzw. zur Bemessung des Schornsteines (nach DIN EN 13384-2).

Daten für den Schornsteinfeger	
Abgasmassenstrom bei Nennwärmeleistung [g/s]	12,1
Abgastemperatur [°C]	298
Mindestförderdruck bei Nennwärmeleistung [Pa]	12

NPD - No performance determined / keine Leistung ermittelt

5.4 360251 - 63x40x42 K 2.0 links

Technische Daten nach Verordnung (EU) 2015/1185 und del. Verordnung (EU) 2015/1186

Kontaktangaben des Herstellers oder seines autorisierten Vertreters

Hersteller:	Austroflamm GmbH
Kontakt:	-
Anschrift:	Austroflamm-Platz 1
	4631 Krenglbach
	Austria

Angaben zum Gerät

Modellkennung(en):	63x40x42 K 2.0 Typ 1/Typ 2
Gleichwertige Modelle:	-
Prüfberichte:	1721/ DBI F 25/07/1189
Angewendete harmonisierte Normen:	EN 16510-2-2:2022
Andere angewendete Normen/techn. Spezifikationen:	-
Indirekte Heizfunktion:	Nein
Direkte Wärmeleistung:	8,0/8,0 kW
Indirekte Wärmeleistung:	NPD/NPD

Eigenschaften beim Betrieb mit dem bevorzugten Brennstoff

Raumheizungs-Jahresnutzungsgrad η_s:	75/75 %
Energieeffizienzindex (EEI):	113/113

Besondere Vorkehrungen bei Zusammenbau, Installation oder Wartung

Ist in den einzelnen Kapiteln der Betriebsanleitung beschrieben.

Brennstoff	**Bevorzugter Brennstoff (nur einer):**	**Sonstige(r) geeignete(r) Brennstoff(e):**	**ηs [x%]:**	**Raumheizungs-Emissionen bei Nennwärmeleistung (*)**				**Raumheizungs-Emissionen bei Mindestwärmeleistung (*)**			
				PM	**OGC**	**CO**	**NOx**	**PM**	**OGC**	**CO**	**NOx**
				[x] mg/Nm³ (13% O2)				**[x] mg/Nm³ (13% O2)**			
Scheitholz, Feuchtigkeitsgehalt ≤ 25 %	ja	nein	75/75	≤40/30	≤120/45	≤1500/876	≤200/108	NPD/NPD ≤120/45	NPD/NPD	NPD/NPD	NPD/NPD
Pressholz, Feuchtigkeitsgehalt < 12 %	nein	nein	-	-	-	-	-	-	-	-	-
Sonstige holzartige Biomasse	nein	nein	-	-	-	-	-	-	-	-	-
Nicht-holzartige Biomasse	nein	nein	-	-	-	-	-	-	-	-	-
Anthrazit und Trockendampfkohle	nein	nein	-	-	-	-	-	-	-	-	-
Steinkohlenkoks	nein	nein	-	-	-	-	-	-	-	-	-
Schwelkoks	nein	nein	-	-	-	-	-	-	-	-	-
Bituminöse Kohle	nein	nein	-	-	-	-	-	-	-	-	-
Braunkohlebriketts	nein	nein	-	-	-	-	-	-	-	-	-
Torfbriketts	nein	nein	-	-	-	-	-	-	-	-	-
Briketts aus einer Mischung aus fossilen Brennstoffen	nein	nein	-	-	-	-	-	-	-	-	-
Sonstige fossile Brennstoffe	nein	nein	-	-	-	-	-	-	-	-	-
Briketts aus einer Mischung aus Biomasse und fossilen Brennstoffen	nein	nein	-	-	-	-	-	-	-	-	-
Sonstige Mischung aus Biomasse und festen Brennstoffen	nein	nein	-	-	-	-	-	-	-	-	-

(*) PM = Staub, OGC = gasförmige organische Verbindungen, CO = Kohlenmonoxid, NOx = Stickoxide

Eigenschaften beim ausschließlichen Betrieb mit den bevorzugten Brennstoffen

Angabe	Symbol	Wert	Einheit		Angabe	Symbol	Wert	Einheit
Wärmeleistung					**Thermischer Wirkungsgrad (Brennstoffwirkungsgrad) (auf Grundlage des NCV)**			
Nennwärmeleistung	Pnom	8,0/8,0	kW		thermischer Wirkungsgrad (Brennstoffwirkungsgrad) bei Nennwärmeleistung	ηth,nom	85/85	%
Mindestwärmeleistung (Richtwert)	Pmin	NPD/NPD	kW		thermischer Wirkungsgrad (Brennstoffwirkungsgrad) bei Mindestwärmeleistung (Richtwert)	ηth,min	NPD/NPD	%
Hilfsstromverbrauch					**Art der Wärmeleistung/Raumtemperaturkontrolle**			
Bei Nennwärmeleistung	elmax	NPD/NPD	kW		einstufige Wärmeleistung, keine Raumtemperaturkontrolle			ja
Bei Mindestwärmeleistung	elmin	NPD/NPD	kW		zwei oder mehr manuell einstellbare Stufen, keine Raumtemperaturkontrolle			nein
Im Bereitschaftszustand	elSB	NPD/NPD	kW		Raumtemperaturkontrolle mit mechanischem Thermostat			nein
Leistungsbedarf der Pilotflamme					mit elektronischer Raumtemperaturkontrolle			nein
Leistungsbedarf der Pilotflamme (soweit vorhanden)	Ppilot	-	kW		mit elektronischer Raumtemperatur-kontrolle und Tageszeitregelung			nein
					mit elektronischer Raumtemperatur-kontrolle und Wochentagsregelung			nein
					Sonstige Regelungsoptionen (Mehrfachnennungen möglich)			
					Raumtemperaturkontrolle mit Präsenzerkennung			nein
					Raumtemperaturkontrolle mit Erkennung offener Fenster			nein
					mit Fernbedienungsoption			nein

Erklärung Typ 1/Typ 2

In den folgenden Tabellen sind zwei Werte pro Attribut angegeben.

Wert 1 = Typ 1: gemäß der Norm EN16510 /

Wert 2 = Typ 2: gemäß der Norm EN16510 **und** den spezifischen italienischen Vorschriften

5.4.1 Allgemeine technische Daten

Abmessungen und Gewicht	
Höhe von [mm]	1133
Höhe bis [mm]	1333
Breite (Einbaumaß Korpus) [mm]	680
Tiefe [mm]	445
Türrahmenhöhe [mm]	420
Türrahmenbreite [mm]	634
Gewicht Grundgerät [kg]	119
Gewicht HMS [kg]	38
Feuerraum Höhe [mm]	358
Feuerraum Breite [mm]	467
Feuerraum Tiefe [mm]	238
Rauchrohrabgang Durchmesser [mm]	150
Mindestabstand zu brennbaren Materialien – Abstand zur Rückwand dR [mm]	0/0
Mindestabstand zu brennbaren Materialien – Abstand zur Seitenwand links dS_1 [mm]	1100/1100
Mindestabstand zu brennbaren Materialien – Abstand zur Seitenwand rechts dS_2 [mm]	0/0
Mindestabstand zu angrenzenden brennbaren Materialien (z. B. Möbel) dP [mm]	1100/1100
Mindestabstand zu brennbaren Materialien – Abstand am Fußboden nach vorne dF [mm]	0/0
Mindestabstände zu brennbaren Materialien – Abstand unter der Feuerstätte dB [mm]	70/70
Mindestabstand zu brennbaren Materialien – Abstand zur Seitenwand im Strahlungsbereich links dL_1 [mm]	0/0
Mindestabstand zu brennbaren Materialien – Abstand zur Seitenwand im Strahlungsbereich rechts dL_2 [mm]	0/0
Mindestabstand zu brennbaren Materialien – Abstand zur Decke dC [mm]	750/750
Sicherheitsabstand zur Dämmung hinten [mm]	60/60
Sicherheitsabstand zur Dämmung rechts [mm]	60/60
Sicherheitsabstand zur Dämmung Boden [mm]	70/70
Sicherheitsabstand zur Dämmung links [mm]	NPD/NPD
Sicherheitsabstand zur Dämmung Decke [mm]	400/400
Dämmmaterialstärke zum Aufstellboden [mm]	0/0
Dämmmaterialstärke zur Decke [mm]	120/120
Mindestabstand zu nicht brennbaren Materialien [mm]	50/50
Dämmmaterialstärke links [mm]	NPD/NPD
Dämmmaterialstärke rechts [mm]	100/100
Dämmmaterialstärke hinten [mm]	120/120
Querschnitt Konvektionsaustritt [cm²]	750/750
Querschnitt Konvektionseintritt [cm²]	730/730
Max. aufzugebende Brennstoffmenge Scheitholz [kg]	1,8/1,8

Leistung	
Nennwärmeleistung [kW]	8,0/8,0
Heizleistung minimal [kW]	NPD/NPD
Heizleistung maximal [kW]	8,0/8,0
Energieeffizienzklasse	A+/A+
Umluftquerschnitt mit metallischer Nachheizfläche [cm²]	730/730
Umluftquerschnitt ohne metallischer Nachheizfläche [cm²]	730/730
Verbrennungsluftbedarf [m³/h]	44/44
Brennstoffdurchsatz minimal [kg/h]	NPD/NPD
Brennstoffdurchsatz maximal [kg/h]	2,3/2,3
Außenluftanschluss Durchmesser [Ø mm]	150

Abgaswerte für die Mehrfachbelegung des Schornsteins (nach DIN 18160-1) bzw. zur Bemessung des Schornsteines (nach DIN EN 13384-2).

Daten für den Schornsteinfeger	
Abgasmassenstrom bei Nennwärmeleistung [g/s]	7,7/7,7
Abgastemperatur [°C]	230/230
Mindestförderdruck bei Nennwärmeleistung [Pa]	12/12

NPD - No performance determined / keine Leistung ermittelt

5.5 360252 - 63x40x42 K 2.0 rechts

Technische Daten nach Verordnung (EU) 2015/1185 und del. Verordnung (EU) 2015/1186

Kontaktangaben des Herstellers oder seines autorisierten Vertreters

Hersteller:	Austroflamm GmbH
Kontakt:	-
Anschrift:	Austroflamm-Platz 1
	4631 Krenglbach
	Austria

Angaben zum Gerät

Modellkennung(en):	63x40x42 K 2.0 Typ 1/Typ 2
Gleichwertige Modelle:	-
Prüfberichte:	1721/ DBI F 25/07/1189
Angewendete harmonisierte Normen:	EN 16510-2-2:2022
Andere angewendete Normen/techn. Spezifikationen:	-
Indirekte Heizfunktion:	Nein
Direkte Wärmeleistung:	8,0/8,0 kW
Indirekte Wärmeleistung:	NPD/NPD

Eigenschaften beim Betrieb mit dem bevorzugten Brennstoff

Raumheizungs-Jahresnutzungsgrad η_s:	75/75 %
Energieeffizienzindex (EEI):	113/113

Besondere Vorkehrungen bei Zusammenbau, Installation oder Wartung

Ist in den einzelnen Kapiteln der Betriebsanleitung beschrieben.

Brennstoff	**Bevorzugter Brennstoff (nur einer):**	**Sonstige(r) geeignete(r) Brennstoff(e):**	**ηs [x%]:**	**Raumheizungs-Emissionen bei Nennwärmeleistung (*)**				**Raumheizungs-Emissionen bei Mindestwärmeleistung (*)**			
				PM	**OGC**	**CO**	**NOx**	**PM**	**OGC**	**CO**	**NOx**
				[x] mg/Nm³ (13% O2)				**[x] mg/Nm³ (13% O2)**			
Scheitholz, Feuchtigkeitsgehalt ≤ 25 %	ja	nein	75/75	≤40/30	≤120/45	≤1500/876	≤200/108	NPD/NPD	NPD/NPD	NPD/NPD	NPD/NPD
Pressholz, Feuchtigkeitsgehalt < 12 %	nein	nein	-	-	-	-	-	-	-	-	-
Sonstige holzartige Biomasse	nein	nein	-	-	-	-	-	-	-	-	-
Nicht-holzartige Biomasse	nein	nein	-	-	-	-	-	-	-	-	-
Anthrazit und Trockendampfkohle	nein	nein	-	-	-	-	-	-	-	-	-
Steinkohlenkoks	nein	nein	-	-	-	-	-	-	-	-	-
Schwelkoks	nein	nein	-	-	-	-	-	-	-	-	-
Bituminöse Kohle	nein	nein	-	-	-	-	-	-	-	-	-
Braunkohlebriketts	nein	nein	-	-	-	-	-	-	-	-	-
Torfbriketts	nein	nein	-	-	-	-	-	-	-	-	-
Briketts aus einer Mischung aus fossilen Brennstoffen	nein	nein	-	-	-	-	-	-	-	-	-
Sonstige fossile Brennstoffe	nein	nein	-	-	-	-	-	-	-	-	-
Briketts aus einer Mischung aus Biomasse und fossilen Brennstoffen	nein	nein	-	-	-	-	-	-	-	-	-
Sonstige Mischung aus Biomasse und festen Brennstoffen	nein	nein	-	-	-	-	-	-	-	-	-

(*) PM = Staub, OGC = gasförmige organische Verbindungen, CO = Kohlenmonoxid, NOx = Stickoxide

Eigenschaften beim ausschließlichen Betrieb mit den bevorzugten Brennstoffen

Angabe	Symbol	Wert	Einheit		Angabe	Symbol	Wert	Einheit
Wärmeleistung					**Thermischer Wirkungsgrad (Brennstoffwirkungsgrad) (auf Grundlage des NCV)**			
Nennwärmeleistung	Pnom	8,0/8,0	kW		thermischer Wirkungsgrad (Brennstoffwirkungsgrad) bei Nennwärmeleistung	ηth,nom	85/85	%
Mindestwärmeleistung (Richtwert)	Pmin	NPD/NPD	kW		thermischer Wirkungsgrad (Brennstoffwirkungsgrad) bei Mindestwärmeleistung (Richtwert)	ηth,min	NPD/NPD	%
Hilfsstromverbrauch					**Art der Wärmeleistung/Raumtemperaturkontrolle**			
Bei Nennwärmeleistung	elmax	NPD/NPD	kW		einstufige Wärmeleistung, keine Raumtemperaturkontrolle			ja
Bei Mindestwärmeleistung	elmin	NPD/NPD	kW		zwei oder mehr manuell einstellbare Stufen, keine Raumtemperaturkontrolle			nein
Im Bereitschaftszustand	elSB	NPD/NPD	kW		Raumtemperaturkontrolle mit mechanischem Thermostat			nein
Leistungsbedarf der Pilotflamme					mit elektronischer Raumtemperaturkontrolle			nein
Leistungsbedarf der Pilotflamme (soweit vorhanden)	Ppilot	-	kW		mit elektronischer Raumtemperatur-kontrolle und Tageszeitregelung			nein
					mit elektronischer Raumtemperatur-kontrolle und Wochentagsregelung			nein
					Sonstige Regelungsoptionen (Mehrfachnennungen möglich)			
					Raumtemperaturkontrolle mit Präsenzerkennung			nein
					Raumtemperaturkontrolle mit Erkennung offener Fenster			nein
					mit Fernbedienungsoption			nein

Erklärung Typ 1/Typ 2

In den folgenden Tabellen sind zwei Werte pro Attribut angegeben.

Wert 1 = Typ 1: gemäß der Norm EN16510 /

Wert 2 = Typ 2: gemäß der Norm EN16510 **und** den spezifischen italienischen Vorschriften

5.5.1 Allgemeine technische Daten

Abmessungen und Gewicht	
Höhe von [mm]	1133
Höhe bis [mm]	1253
Breite (Einbaumaß Korpus) [mm]	634
Tiefe [mm]	445
Türrahmenhöhe [mm]	420
Türrahmenbreite [mm]	634
Gewicht Grundgerät [kg]	118
Gewicht HMS [kg]	38
Feuerraum Höhe [mm]	358
Feuerraum Breite [mm]	468
Feuerraum Tiefe [mm]	238
Rauchrohrabgang Durchmesser [mm]	150
Mindestabstand zu brennbaren Materialien – Abstand zur Rückwand dR [mm]	0/0
Mindestabstand zu brennbaren Materialien – Abstand zur Seitenwand links dS_1 [mm]	0/0
Mindestabstand zu brennbaren Materialien – Abstand zur Seitenwand rechts dS_2 [mm]	1100/1100
Mindestabstand zu angrenzenden brennbaren Materialien (z. B. Möbel) dP [mm]	1100/1100
Mindestabstand zu brennbaren Materialien – Abstand am Fußboden nach vorne dF [mm]	0/0
Mindestabstände zu brennbaren Materialien – Abstand unter der Feuerstätte dB [mm]	70/70
Mindestabstand zu brennbaren Materialien – Abstand zur Seitenwand im Strahlungsbereich links dL_1 [mm]	0/0
Mindestabstand zu brennbaren Materialien – Abstand zur Seitenwand im Strahlungsbereich rechts dL_2 [mm]	0/0
Mindestabstand zu brennbaren Materialien – Abstand zur Decke dC [mm]	750/750
Sicherheitsabstand zur Dämmung Decke [mm]	400/400
Sicherheitsabstand zur Dämmung links [mm]	60/60
Sicherheitsabstand zur Dämmung hinten [mm]	60/60
Sicherheitsabstand zur Dämmung rechts [mm]	NPD/NPD
Sicherheitsabstand zur Dämmung Boden [mm]	70/70
Dämmmaterialstärke zum Aufstellboden [mm]	0/0
Dämmmaterialstärke zur Decke [mm]	120/120
Mindestabstand zu nicht brennbaren Materialien [mm]	50/50
Dämmmaterialstärke links [mm]	100/100
Dämmmaterialstärke rechts [mm]	NPD/NPD
Dämmmaterialstärke hinten [mm]	120/120
Querschnitt Konvektionsaustritt [cm²]	750/750
Querschnitt Konvektionseintritt [cm²]	730/730
Max. aufzugebende Brennstoffmenge Scheitholz [kg]	1,8/1,8

Leistung	
Nennwärmeleistung [kW]	8,0/8,0
Heizleistung minimal [kW]	NPD/NPD
Heizleistung maximal [kW]	8,0/8,0
Energieeffizienzklasse	A+/A+
Umluftquerschnitt mit metallischer Nachheizfläche [cm²]	730/730
Umluftquerschnitt ohne metallischer Nachheizfläche [cm²]	730/730
Verbrennungsluftbedarf [m³/h]	44/44
Brennstoffdurchsatz minimal [kg/h]	NPD/NPD
Brennstoffdurchsatz maximal [kg/h]	2,3/2,3
Außenluftanschluss Durchmesser [Ø mm]	150

Abgaswerte für die Mehrfachbelegung des Schornsteins (nach DIN 18160-1) bzw. zur Bemessung des Schornsteines (nach DIN EN 13384-2).

Daten für den Schornsteinfeger	
Abgasmassenstrom bei Nennwärmeleistung [g/s]	7,7/7,7
Abgastemperatur [°C]	230/230
Mindestförderdruck bei Nennwärmeleistung [Pa]	12/12

NPD - No performance determined / keine Leistung ermittelt

5.6 Daten für die Schornstein-/Kaminbemessung

TIPP

Bei zu hohem Förderdruck ist eine Förderdruckbegrenzung vorzunehmen. Die Sicherstellung des korrekten Förderdruckes ist Sache des Kamin-/Kachelofenbauers.

TIPP

Bei Schornsteinförderdruck über 18 Pa wird dringend empfohlen, eine Drosselklappe (als Zubehör erhältlich) in das Verbindungsstück einzubauen!

HINWEIS

Betrieb nur mit geschlossenem Feuerraum erlaubt.

Minimalquerschnitte Schornstein / Verbrennungsluftleitung

Gerät	Minimaler Schornsteinquerschnitt	Minimaler Außenluftquerschnitt (bei geschlossenem Betrieb)	
		Bis 3 m Länge – max. 1 Bogen	Bis 6 m Länge – max. 2 Bögen
38x38x57 K	Ø 150 mm 150 / 150 mm	120 cm² Rohr Ø 125 mm	175 cm² Rohr Ø 150 mm
55x55x51/57 K 3.0	Ø 180 mm 180 / 180 mm	120 cm² Rohr Ø 150 mm	175 cm² Rohr Ø 180 mm
63x40x42 K 2.0	Ø 150 mm 150 / 150 mm	120 cm² Rohr Ø 150 mm	175 cm² Rohr Ø 150 mm

Bei Außenluftleitungen sind folgende Punkte zu beachten:

- keinen Knick erzeugen, da sich der Querschnitt verringert
- konstanten Querschnitt beibehalten
- der freie Luftdurchlass beim Luftgitter darf den tatsächlichen Querschnitt der empfohlenen Außenluftleitung nicht unterschreiten
- bei der Luftkanaleintrittsstelle darf auch bei ungünstigen Windverhältnissen kein Unterdruck (Sog) auftreten

5.7 Hypokauste

Die Ausführung der Hypokauste muss den Wärmetransport und die gleichmäßige Wärmeverteilung innerhalb der Verkleidung sicherstellen, so dass es an keiner Stelle zu einer Überhitzung der Heizkammer kommt.

Die Größe der wärmeabgebenden Verkleidungsflächen muss auf den Wärmeerzeuger abgestimmt sein.

Die in den technischen Daten angegebenen notwendigen Dämmstoffdicken zum Schutz der an die Feuerstätte angrenzenden Gebäudeflächen wurden beim Betrieb mit offenen Luftgittern im Dauerbetrieb ermittelt und müssen ggf. durch geeignete Maßnahmen (z.B.: Hinterlüftung) ergänzt werden.

Die geschlossene Anlage ist entsprechend den Fachregeln des Ofen- und Luftheizungsbauerhandwerks zu berechnen und auszuführen.

Ob Ihr Kameineinsatz für Hypokauste geeignet ist, entnehmen Sie dem jeweiligen Produktdatenblatt, welches Sie auf der Homepage finden.

HINWEIS

Ausführung hat gemäß Fachregel zu erfolgen. Die Mindestoberfläche (abstrahlende Oberfläche) beträgt 0,5m²/kW Nennwärmeleistung.

Es ist für ausreichend Zirkulationsluft in der Anlage zu sorgen.

6 Transport, Handhabung und Lagerung

6.1 Transport



Abb. 4: Verschlag

Jeder Austroflamm Kamineinsatz ist umweltfreundlich und geschützt verpackt.

Die Verpackung besteht aus:

- Palette,
- Verschlag und
- Schutzfolie.

1) Die Verpackung besteht aus unbehandeltem heimischem Holz bzw. Material.
2) Den Verschlag inkl. Kamineinsatz mit einem Hubwagen bzw. Stapler transportieren.
3) Der Kamineinsatz ist mit Kabelbindern an den seitlichen Streben des Verschlages gesichert. Diese Kabelbinder sind zu entfernen.
4) Der Verschlag wird durch Entfernen von 4 Stück Schrauben, die den Verschlag am Boden mit der Palette verbinden, demontiert.
5) Der lose Holzverschlag ist vom Kamineinsatz wegzunehmen.
6) Den Kamineinsatz von der Palette lösen. Dazu sind 4 Blechkrallen auf der Palettenoberfläche abzuschrauben.
7) Der Luftpolster / Transportschutz ist zu entnehmen.
8) Überprüfen Sie die angelieferte Ware umgehend auf Vollständigkeit und Transportschäden.
9) Kontrollieren Sie den Beipack: Start up Box, Anleitung. Infoblätter usw. Beipack befindet sich im Feuerraum des Kamineinsatzes.
10) Überprüfen Sie vor der Montage des Kamineinsatzes die Funktion aller beweglichen Teile. Grundsätzlich sind alle Mängel vor der Montage des Kamineinsatzes zu melden.

6.2 Transportsicherung demontieren

Transportsicherungen die an den Füßen montiert sind, dienen nur für den Transport. Bevor der Kamineinsatz eingebaut wird, müssen diese Transportsicherungen entfernt werden.

Transportsicherung ist nur bei 38x38x57 K Kamineinsätzen eingebaut. Diese muss vor Montage demontiert und aus dem Kamineinsatz entfernt werden. Gehen Sie dabei wie beschrieben vor:

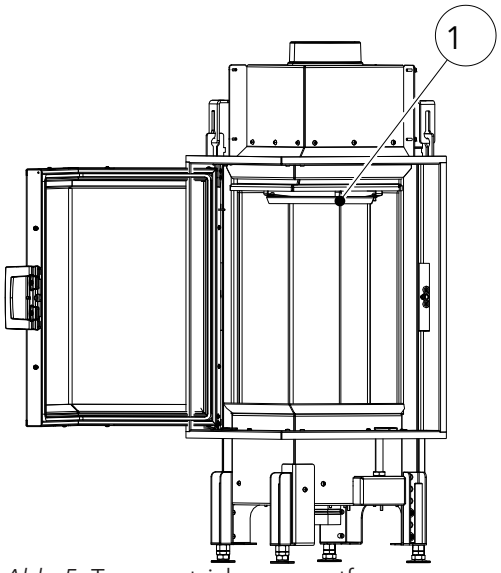

Abb. 5: Transportsicherung entfernen

1) Tür öffnen.
2) Schrauben von der Transportsicherung (1) lösen und die Transportsicherung entfernen.

6.3 Lagerung

Der Kamineinsatz muss in einem trockenen Raum/Lager gelagert werden. Vor Schmutz, Hitze und Nässe schützen.

Folgende Abbildungen sind auf dem Verschlag angebracht und müssen beachtet werden:



- Zerbrechlich – immer aufrecht aufstellen – vor Nässe schützen und trocken lagern.

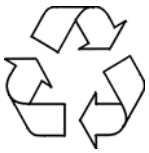

- Verpackungsmaterial umweltgerecht trennen und entsorgen.



- Der Verschlag kann über die getrennte Verpackungssammlung entsorgt werden. Die örtlichen Entsorgungsbestimmungen müssen beachtet werden.

7 Anforderungen an den Aufstellort

7.1 Anforderungen an den Aufstellraum

Kamine dürfen nicht aufgestellt werden in:

- Räumen, in denen die erforderliche Verbrennungsluftzufuhr nicht gewährleistet ist.
- Räumen, die allgemein zugänglich sind, insbesondere Fluchtwegen. Treppenhäuser in Wohngebäuden mit nicht mehr als 2 Wohnungen zählen nicht zu den allgemein zugänglichen Räumen.
- Räumen, in denen leicht entzündliche oder explosionsfähige Stoffe oder Gemische verarbeitet, gelagert oder hergestellt werden.
- Räumen, Wohnungen oder Nutzungseinheiten, aus denen Luft mit Hilfe von Ventilatoren, wie Lüftungs- oder Warmluftheizungsanlagen, Dunstabzugshauben, Abluftwäschetrockner, abgesaugt wird. Es sei denn, die gefahrlose Funktion des Kamineinsatzes ist sichergestellt:

  Dies ist gewährleistet, wenn:

  - die Anlagen nur Luft innerhalb eines Raumes umwälzen.
  - die Anlagen Sicherheitseinrichtungen haben, die Unterdruck im Aufstellraum selbsttätig und zuverlässig verhindern.
  - ein gleichzeitiger Betrieb der Feuerstätte und der luftabsaugenden Anlage durch Sicherheitseinrichtungen verhindert wird.
  - die Abgasführung durch besondere Sicherheitseinrichtung überwacht wird.
  - insgesamt durch den Verbrennungsluftstrom des Kamineinsatzes und die Volumenströme der Entlüftungsanlagen im Aufstellraum und den über Lüftungsverbund angeschlossene Räume kein größerer Unterdruck als 0,04 mbar entsteht. Dies muss auch bei Verstellung oder Entfernung leicht zugänglicher Regeleinrichtungen der Entlüftungsanlage gewährleistet sein.

TIPP

Bei Betrieb einer kontrollierten Wohnraumlüftungsanlage, ist die Verwendung einer DIBt geprüften, raumluftunabhängig angeschlossenen Feuerstätte zu empfehlen.

7.2 Aufstellen des Kamineinsatzes

Die Vorgaben zum Brandschutz, wie Wärmedämmung und Luftgittergrößen beachten.

⚠ GEFAHR

Brandgefahr

Bei Betrieb Ihres Austroflamm-Kamineinsatzes mit zu hoher Brennstoffaufgabe besteht Überhitzungsgefahr des Schornsteins und angrenzender Bauteile oder Möbel.

7.3 Verbrennungsluftversorgung

Bei Feuerstätten, die ihre Verbrennungsluft aus dem Aufstellraum entnehmen, ist für eine ausreichende Verbrennungsluftzufuhr in den Raum zu sorgen. Weitere Feuerstätten oder Ablufteinrichtungen im Aufstellraum oder Verbrennungsluftverbund können eine gesonderte Verbrennungsluftzufuhr von außen notwendig machen.

Luftabsaugende Anlagen (z.B. Lüftungsanlage, Dunstabzugshaube, etc.), die zusammen mit der Feuerstätte im selben Raumluftverbund betrieben werden, können die Verbrennungsluftversorgung stören und erfordern ev. gemäß Feuerungsverordnung zusätzliche Sicherheitsmaßnahmen.

Verbrennungsluftversorgung über direkte Leitung (raumluftunabhängiger Betrieb)

Die Verbrennungsluftversorgung kann auch über eine direkte Leitung von außen bis an den Kamineinsatz herangeführt werden. Hierzu muss die Verbrennungsluft sicher vom Außenanschluss des Hauses direkt zum Verbrennungsluftstutzen geleitet werden.

Mit Hilfe des Arbeitsdiagramms (siehe Fachregeln des Ofen- und Luftheizungsbauerhandwerks) kann der Leitungsquerschnitt bestimmt werden siehe dazu Kapitel Min.querschnitte Schornstein Verbrennungsluftleitung. Diese Anschlussweise wird grundsätzlich empfohlen.

Verbrennungsluftversorgung aus dem Raum (raumluftabhängiger Betrieb)

Der Austroflamm-Kamineinsatz bezieht seine Verbrennungsluft ausschließlich über den Verbrennungsluftstutzen direkt aus dem Aufstellraum.

Bei allen in dieser Anleitung beschriebenen Modellen, finden Sie den Verbrennungsluftstutzen an der Unterseite der Brennkammer. Aus diesem Grund muss eine einwandfrei funktionierende Verbrennungsluftzufuhr in die Heizkammer sichergestellt werden. Hierzu ist unbedingt die richtige Dimensionierung der Umluftquerschnitte, zusätzlich zum notwendigen Verbrennungsluftquerschnitt, erforderlich. Die korrekte Positionierung der entsprechenden Öffnungen in die Heizkammer ist von großer Bedeutung.

Bei Nichtbeachtung kann bei der Verbrennung ein Luftmangel auftreten.

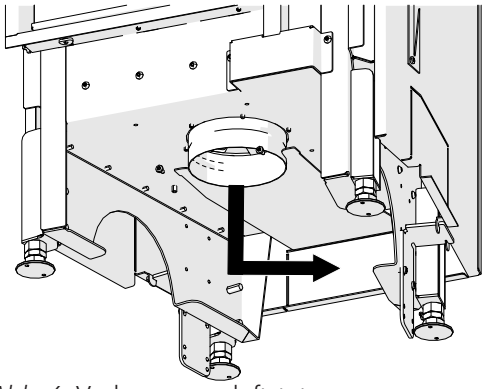

Der Verbrennungsluftstutzen muss immer angeschlossen werden, da ansonsten keine Verbrennungsluft in den Feuerraum geleitet wird.

Abb. 6: Verbrennungsluftstutzen

7.4 Rauchrohrleitung

Rauchrohrleitung muss aus formbeständigen Baustoffen bestehen, dicht ausgeführt werden und zur Kontrolle und Reinigung zugänglich sein. Mögliche Kondensatbildung durch Taupunktunterschreitung ist zu berücksichtigen und durch geeignete Dämmung zu verhindern.

Bei Rauchrohrleitungen in Gebäuden mit mehr als 2 Vollgeschossen und Rauchrohrleitungen, die Brandwände überbrücken, sind die Leitungen so auszuführen, dass Feuer und Rauch nicht in andere Geschosse oder Brandabschnitte übertragen werden können (siehe Landesbauordnung).

7.5 Anforderungen an den Schornstein

Vor Aufstellung oder Einbau des Austroflamm-Kamineinsatzes ist der Schornstein auf seine Größe und Güte nach den bestehenden örtlichen Vorschriften zu prüfen (jeweilige Landesbauordnung, Feuerungsverordnung sowie DIN 18160, Teil 1). Der rechnerische Nachweis der ausreichenden Funktion des Schornsteins ist nach DIN EN 13384 zu erbringen. Bei der Berechnung ist zu berücksichtigen, dass auch die wesentlich größere Luftmenge bei geöffneter Tür (Nachlegen von Brennstoff) sicher abgeführt werden kann.

Die Funktion Ihres Austroflamm-Kamineinsatzes ist vorrangig von der einwandfreien Funktion des Schornsteins abhängig.

TIPP

Es ist darauf zu achten, dass alle Öffnungen, wie zum Beispiel Reinigungsöffnungen, des verwendeten Schornsteins, im Betrieb geschlossen sind.

7.6 Mehrfachbelegung

Alle Austroflamm-Kamineinsätze in dieser Anleitung sind nach **EN 16510** geprüft und zugelassen. Geräte können an einen mehrfach belegten Schornstein (wenn Mehrfachbelegung möglich ist) angeschlossen werden. Die Berechnung erfolgt nach DIN EN 13384 Teil 2.

HINWEIS

Bei raumluftunabhängigem Betrieb ist die Mehrfachbelegung des Schornsteins nicht erlaubt!

7.7 Verbindungsstücke Abgasrohr

Das Verbindungsstück ist entsprechend nach DIN EN 13384 zu wählen.

Die Verbindung zwischen Kamineinsatz und Nachheizfläche bzw. zum Schornstein ist bei Verwendung von Stahlrauchrohren mit einer Mindestwandstärke von 2 mm, bzw. von Rauchrohren aus austenitischem, nicht rostendem Stahl mit einer Mindestwandstärke von 1 mm auszuführen.

Das Verbindungsstück ist unmittelbar an den Schornstein anzuschließen.

Das Verbindungsstück innerhalb der Verkleidung muss mit mind. 3 cm dickem, formbeständigem, nicht brennbarem Dämmstoff der Klasse A1 nach DIN 4102, wie im Kapitel Wärmedämmschichten und Stoffe beschrieben, ummantelt werden.

Dies gilt nicht für solche Verbindungsstücke, die zur Erwärmung der Konvektionsluft bestimmt sind und bei denen Brandgefahr anderweitig ausgeschlossen ist.

8 Brennstoffmaterial/-menge

8.1 Brennstoffmaterial

Holz

Viele unserer heimischen Holzsorten können - nach entsprechender Trocknung - in Feuerstätten CO2-neutral verbrannt werden. Holz zeichnet sich dadurch aus, dass es nachwächst, nachhaltig bewirtschaftet werden kann und für seine Bereitstellung keine oder nur geringe zusätzliche Fremdenergie benötigt wird. Kurze Wege vom Erzeuger zum Verbraucher sorgen für eine optimale Klimabilanz.

Die gängigsten Holzsorten zur Nutzung im Ofen sind die Buche, Hainbuche, Birke, Lärche, die Fichte und die Kiefer. Das wichtigste Kriterium zum Verfeuern in einer Feuerstätte ist, dass der Brennstoff ausreichend gut durchgetrocknet ist. Dafür sollten die fertig verarbeiteten Holzscheite mindestens zwei Jahre gelagert werden. Der Gesetzgeber gibt einen maximalen Wassergehalt von 20 % vor. Das ist aber immer noch eine Menge Wasser, die sich in den Kapillaren des Holzes befindet. Gut wird ein Stück Brennholz erst, wenn sein Wassergehalt maximal 12 bis 13 % beträgt. Die Unterschiede im Brennverhalten sind eklatant und auch für Laien deutlich zu erkennen.

Auch andere als die oben genannten Holzsorten eignen sich zur Verbrennung. Es sollte aber in jeder Feuerstätte geprüft werden, wie sich der Einsatz auf das Brennverhalten auswirkt. Eiche beispielsweise brennt mit eher kurzer Flamme und mehr Glutstock. Eichenholz brennt schwieriger an - und aufgrund der Härte des Holzes wird es oft nicht so gut (klein) gespalten als andere Holzsorten, was sich wiederum nachteilig auf das Brennverhalten auswirkt. Es ist aber ein guter Energieträger, und - richtig verarbeitet - auch ein geeignetes Brennholz.

Weichhölzer (Tanne, Kiefer, Fichte) sollten, wenn möglich, mit Hartholz vermischt werden. Weichhölzer haben einen höheren Anteil an Tannin, was zu mehr Ablagerungen in der Feuerstätte, den Verbindungsrohren und dem Schornstein führt. Wird nur Weichholz verbrannt, kann es schneller zur Glanzrußbildung kommen. Das Mischen mit Hartholz (beispielsweise Buche) vermindert diesen Effekt.

Ob Ihr Brennholz 25 cm, 33 cm oder 50 cm lang ist gibt die Brennraum-Größe Ihrer Feuerstätte vor. 50 cm-Scheite sollten lieber noch etwas länger trocknen (drei Jahre oder länger liegen lassen), denn die Austrocknung des Holzes erfolgt hauptsächlich über das Entweichen des Wassers aus den Kapillaren - und dafür braucht es ganz einfach Zeit. Und der Weg von innen nach außen in einem 50 cm langen Scheit ist nun mal doppelt so lang wie in einem 25 cm langen Scheit. Wichtig ist, dass das Holz „gut" gespalten ist. Das bedeutet, dass der Umfang eines Holzscheites (einmal alle Seiten um die Schnittstelle rundherum gemessen) maximal 15-25 cm betragen darf. In dieser Größe gespaltene Hölzer trocknen leichter - vor allem geben sie dem Feuer (der Temperatur) aber mehr Angriffsfläche und bringen es so leichter zum Ausgasen und dadurch zum Brennen. Zudem lässt sich die Brennstoffmenge besser dosieren. Moderne Feuerstätten benötigen aufgrund ihrer hervorragenden Wirkungsgrade nur noch einen Bruchteil der Holzmenge früherer Öfen. Kleinere Holzscheite lassen sich hier nach den Hersteller-Angaben auflegen - größere Scheite überschreiten oft schon die maximal vorgegebene Auflagemenge mit einem einzelnen Scheit.

Zur Bestimmung des Wassergehaltes im Holz befindet sich ein Feuchtemessgerät in der Start up Box. Damit können Sie die Eignung Ihres Brennstoffes messen, wenn Sie sensibel das Abbrandverhalten beobachten. Ein „gutes" Holzfeuer raucht nur in der Anzündphase kurz, danach kaum. Es brennt mit heller (gelb bis orangefarbener), langer Flamme. Im Brennraum entstehen wenig Rückstände, die meist, wenn das Feuer in Vollbrand ist, wieder verschwinden. Ein weiteres gutes Kriterium für die Einschätzung, ob ein Holzscheit bereits für die Verbrennung geeignet ist, ist das Gewicht. Bei den meisten Herstellern wird auch die Auflagemenge in kg definiert. Beispiel: Ein Buchenscheit in 33 cm Länge mit einem Umfang von ca. 20 cm wiegt ca. 1 kg, wenn es zum Verbrennen geeignet (trocken genug) ist. In 25 cm Länge also damit ca. 750 Gramm - in 50 cm Länge ca. 1,5 kg.

Bitte beachten Sie jederzeit - auch beim Nachlegen - die maximal vorgegebene Auflagemenge laut Angaben in dieser Anleitung! Ihre Feuerstelle bringt sonst nicht die gewünschte Effizienz - vor allem aber können erhebliche Schäden an Ihrem Gerät, an Dichtungen und Material und an der Rauchgasführung entstehen.

Holz darf nur naturbelassen verfeuert werden. NIE behandelte Hölzer, auch nicht mit Natur-Stoffen oder Bio-Lasuren bearbeitetes Holz, verbrennen. Abfallhölzer gehören auf keinen Fall in den Ofen!

Holzbriketts

Viele Menschen schätzen Holzbriketts als Brennstoff, weil sie weniger Lagerplatz benötigen als Holz, in kleinen Mengen bevorratet bzw. gekauft werden können und - zumindest auf den ersten Blick - weniger Arbeit machen als Holz. Die Qualität von Holzbriketts ist im Rahmen von Produktionsschwankungen gleichmäßig. Holzbriketts müssen nicht längere Zeit gelagert werden, um auszutrocknen. Sie haben aufgrund des Rohstoffes (naturbelassene Späne) und des Produktionsprozesses eine bereits definierte Restfeuchte.

Wenn Holzbriketts als geeigneter Brennstoff ausgewiesen sind, so gilt das auch nur für diesen Brennstoff, NICHT für Kohle-, Papier-, Rinden- oder andere Presslinge, wie beispielsweise Pellets.

Trotz diverser Normungen und vieler Werbeversprechen gibt es auch bei Holzbriketts erhebliche Qualitäts-Unterschiede. Aber auch bei guter Qualität des Brennstoffes ist das Brennverhalten anders als bei naturbelassenem Scheitholz. Und nicht jedes Holzbrikett brennt in jedem Ofen gleich gut. Bevor Sie sich für eine bestimmte Sorte entscheiden und diese vielleicht sogar in größeren Mengen bevorraten, sollten Sie die Holzbriketts ausgiebig unter verschiedenen Zugbedingungen testen. Die meisten Anbieter halten dafür „Probe-Packungen" vor, die zu Vorzugspreisen gekauft werden können, um die verschiedenen angebotenen Sorten auszutesten und miteinander zu vergleichen.

TIPP

Beim Verbrennen von Holzbriketts auch hier die maximale Auflagemenge nach Angaben in dieser Anleitung beachten. Die Auflagemenge darf nicht überschritten werden.

Da das Holz gepresst ist und somit bei gleichem Gewicht weniger Raumvolumen aufweist, entstehen in den modernen Feuerstätten mit geringer Auflagemenge oft nur „kleine Feuerhäufchen" und man stellt sich die Frage, ob mit so wenig Brennstoff überhaupt ein Feuer brennen kann. Dennoch dürfen Sie die Maximal-Auflage nie überschreiten, denn das würde zu Schäden am Gerät führen. Viele Holzbriketts verändern sich während des Temperaturanstieges beim Verbrennen, sie „gehen auf". Das sollte Sie nicht verunsichern, es ist normal. Beim Einlegen der Holzbriketts darauf achten, dass diese Ausdehnung möglichst nicht in Richtung der Scheibe drückt - diese wird sonst stark verschmutzen.

Grundsätzlich sollten Sie Holzbriketts nicht am Stück einlegen, sondern an den meist in Scheiben sichtbaren Schichtstärken brechen und kleinere Stücke, nicht formschlüssig, sondern wild durcheinander in den Feuerraum legen. So erreichen Sie, dass die Verbrennungsluft mehr Brenngut erreicht und dieses besser umspült wird. Holzbriketts benötigen eine stärkere Luftumströmung, ein fachkundiges Auge und vielleicht auch etwas mehr Geduld, bis man den „Dreh" raushat. Da weniger Volumen vorhanden ist (zwar die gleiche Masse, diese nimmt aber weniger Raum ein), ist das Feuer meist kleiner, brennt nicht so hoch und lebhaft wie beim Verbrennen von Scheitholz. Beim reinen Verbrennen von Holzbriketts kommt es daher meist zu Eintrübungen im Brennraum, auch auf der Scheibe des Ofens. Es werden nicht alle Bereiche des Brennraumes mit Temperatur beaufschlagt wie beim Verbrennen von naturbelassenem Holz - und so entstehen diese Ablagerungen. Es kann sein, dass bei einer Sorte Holzbriketts mehr Ablagerungen entstehen - bei einer anderen Sorte gar keine. Das Ausprobieren verschiedener Sorten bietet sich hier an, um das für Ihre Feuerstätte geeignete Brennmaterial zu bestimmen. Wenn Sie Holzbriketts nutzen möchten, aber nicht so richtig damit klarkommen: auch hier kann es eine Hilfe sein, den Brennstoff zu mischen. Soll heißen: Brennen Sie Holzbriketts und naturbelassenes Scheitholz in einem solchen Mischungsverhältnis, dass für Ihre Feuerstätte ein gutes Brennergebnis erzielt wird.

Auch Holzbriketts müssen trocken gelagert werden. Allgemein lässt sich sagen, dass Presslinge mit Loch in der Mitte meist besser brennen. Weichholzbriketts sind vorzuziehen und eignen sich oft besser als Hartholzbriketts.

Zugelassener Brennstoff

Trockenes, gut abgelagertes, naturbelassenes Scheitholz (bevorzugt Hartholz) ist als Brennstoff für unsere Kamineinsätze zugelassen

Rundes Holz ist mindestens einmal zu spalten, damit es besser anbrennt. Der Durchmesser des gespaltenen Scheites darf 7 cm nicht überschreiten.

Heizmaterial

Verbrennen Sie ausschließlich das empfohlene Heizmaterial.

Explosive Stoffe

Das Verbrennen oder Einbringen von leicht brennbaren oder explosiven Stoffen (leere Spraydosen und dgl.) in den Brennraum sowie deren Lagerung in unmittelbarer Nähe Ihres Kamineinsatzes, ist strengstens verboten. Explosionsgefahr!

8.2 Brennstoffmenge

HINWEIS

Um Schäden zu vermeiden, dürfen Sie Ihren Kamineinsatz **NIE** mit einer größeren als in dieser Betriebsanleitung angegebenen Brennstoffmenge betreiben!

Beachten Sie dazu bitte das Kapitel Technische Daten.

9 Einbauvorschrift

HINWEIS

Schaden am Gerät

Der Kamineinsatz darf keine Verbindung zur Einhausung haben (Spaltmaß min. 3 mm), da es sonst zu Schäden am Gerät kommen kann.

9.1 Aufbau vor oder neben einer zu schützenden Wand

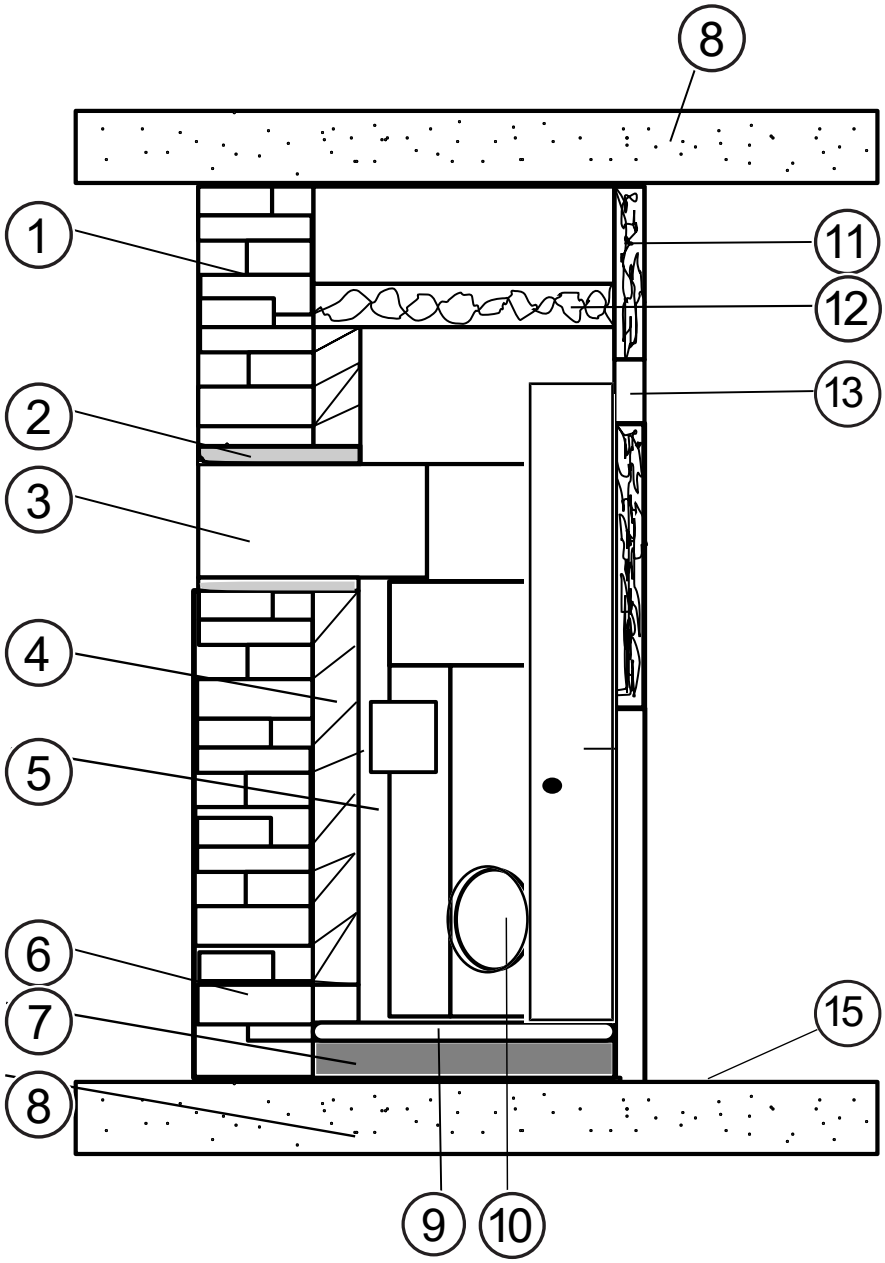

Abb. 7: Aufbau vor/neben einer schützenden Wand

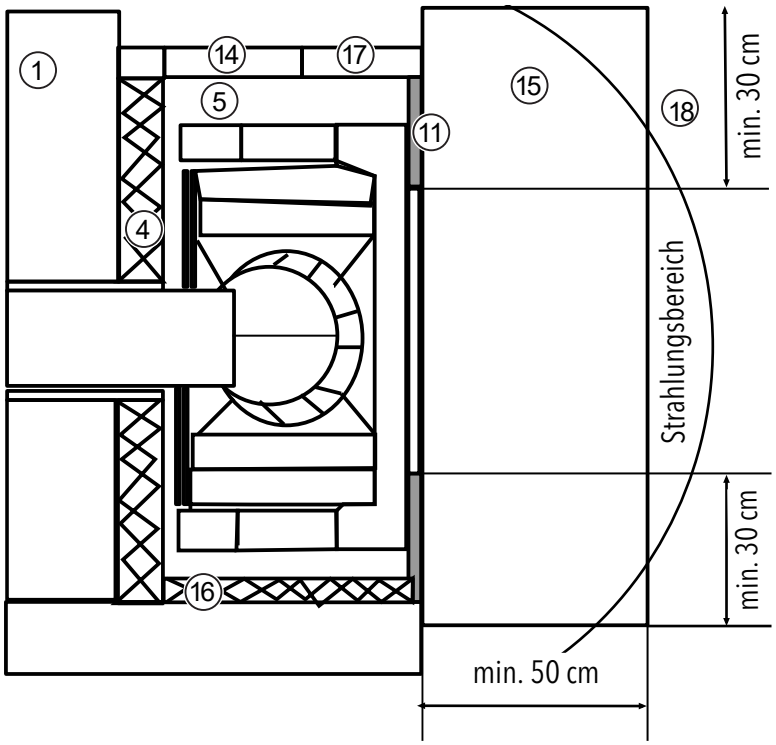

Abb. 8: Aufbau vor/neben einer schützenden Wand

1	Wand / Gebäudewand	2	Wärmedämmschicht (Abgasrohr)
3	Verbindungsstück	4	Wärmedämmschicht (Rückwand)
5	Konvektionsraum	6	Außenlufteintritt
7	Betonplatte mind. 6 cm (nur bei Aufbau auf einer zu schützenden Decke)	8	Gebäudedecke
9	Wärmedämmschicht (Beton)	10	Verbrennungsluftstutzen
11	Verkleidung (raumseitig)	12	Wärmedämmschicht (Decke)
13	Zuluftaustrittsgitter	14	Umlufteintrittsgitter
15	Abschirmender Fußbodenschutz aus nicht brennbaren Materialien	16	Wärmedämmschicht (Seitenwand)
17	Verkleidung (raumseitig)	18	Siehe Techn. Daten

Seitliche und rückwärtige Wärmedämmschichten

Die zu schützende Gebäudewand (1) muss mit einer Dämmschicht (16) geschützt werden. Die Dicke der Dämmschicht entnehmen Sie aus den technischen Daten.

Die Verkleidung (11) muss ebenfalls mit einer Dämmschicht geschützt sein. Die Verkleidung braucht nicht geschützt werden, wenn der offene Kamin so beschaffen ist, dass sich die freien Oberflächen der Verkleidung und die Oberflächen der Nischen für die Brennstofflagerung höchstens auf 85 °C erwärmen können. Bei Oberflächen aus mineralischen Baustoffen, z.B. Ofenkacheln, ausgenommen Flächen, auf denen Gegenstände abgestellt werden können, tritt anstelle des Wertes 85 °C der Wert 120 °C. Die Erhöhung der maximal zulässigen Temperatur von 85 °C auf 120 °C gilt nur für die stärker geneigten oder vertikalen Oberflächen der Verkleidung aus mineralischen Baustoffen. Dies ermöglicht damit die Ausbildung der Verkleidung als beheizte Kachelwand oder ähnliches.

9.2 Konvektionsmäntel

HINWEIS

Bitte beachten Sie bei Verwendung eines KV-Mantels die nationalen Vorschriften bezüglich Einzelraumfeuerstätten und Messpflicht bei Ganzhaus-Heizung.

HINWEIS! 38x38x57 K und 55x55x51/57 K3.0 haben keinen Konvektionsmantel.

63x40x42 K rechts	63x40x42 K links
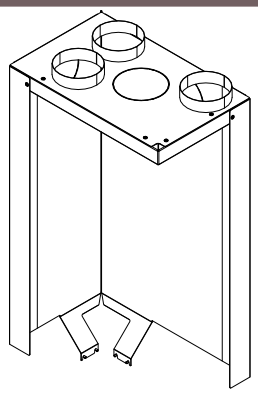	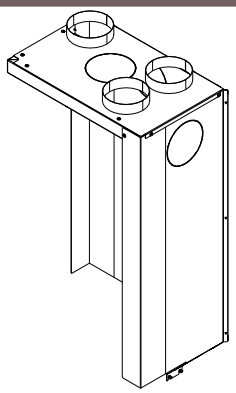

9.3 Konvektionsraum

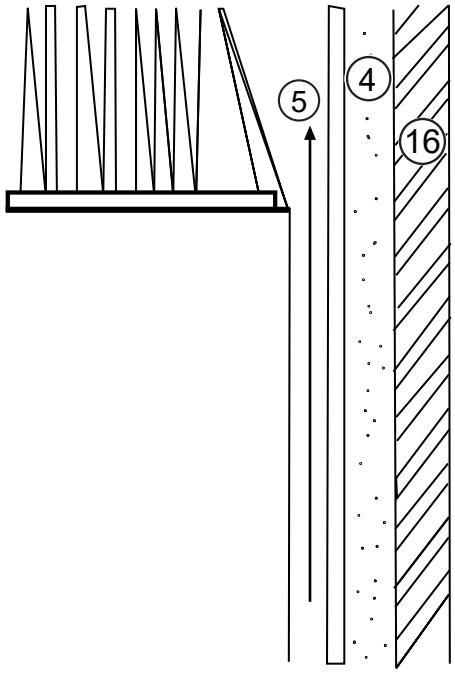

Abb. 9: Konvektionsraum

- Ohne Verwendung des Konvektionsmantels (Zubehörteil) ist ein mindestens 6 cm tiefer Konvektionsraum zwischen Kamineinsatz (4) und Dämmschicht (16) nach hinten und auf beiden Seiten zu berücksichtigen.
- Der Konvektionsraum (5) muss zu allen Flächen, die nicht wärmeabgebende Verkleidungen sind, wärmegedämmt sein.
- Die Wände, der Boden und die Decke der Heizkammer müssen sauber und abriebfest sein (siehe Fachregeln des Ofen- und Luftheizungsbauerhandwerkes). Deshalb ist die Dämmschicht, wenn es sich nicht um Calciumsilikat-Platten handelt, entsprechend mit einem abriebfesten Material (Strahlungsblech/Heizkammerblech o.ä.) zu schützen.

4	Konvektionsraum zw. Kamineinsatz und Dämmschicht
5	Konvektionsraum
16	Dämmschicht

Konvektionsluftführung mit Konvektionsmantel

Alle Konvektionsluftleitungen müssen aus formbeständigen, nicht brennbaren Baustoffen bestehen. Die Warmluftrohre müssen fest an den Warmluft-/(Zuluft)-Stutzen des Konvektionsmantels und an den Gittern (am besten mit Stutzenblech) befestigt werden.

9.4 Offene Heizkaminanlage

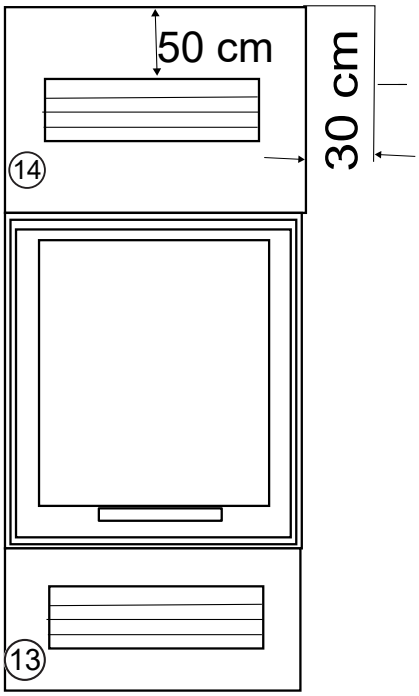

Abb. 10: Konvektionsführung

- Der Querschnitt für die Luftaustrittsöffnung (14) und die Lufteintrittsöffnung (13) entnehmen Sie dem Technikkatalog, dem Produktdatenblatt von der Homepage oder dem Kapitel Technische Daten in dieser Anleitung.
- Lufteintritts- und Luftaustrittsöffnung dürfen über mindestens 200 cm² nicht verschließbar sein.
- In einem Bereich von 30 cm neben und 50 cm über den Luftaustrittsöffnungen (14) dürfen sich keine brennbaren Baustoffe, z.B. Holzdecke, und keine Möbel befinden.

13	Lufteintrittsöffnung
14	Luftaustrittsöffnung

9.5 Geschlossene Heizkaminanlage (Hypokauste)

Die Konvektionsluft zirkuliert innerhalb der geschlossenen Verkleidung. Die Wärme wird durch Strahlung über die Verkleidung abgegeben.

9.6 Schutz des Aufstellbodens

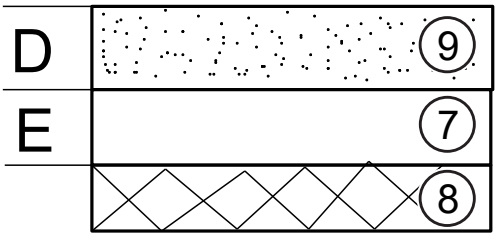

Abb. 11: Schutz des Aufstellbodens

Aufstellböden (8) mit brennbaren Baustoffen durch eine mindestens 6 cm (Maß E) dicke Betonplatte (7), die über Aufstellböden ohne ausreichende Querverteilung bewehrt sein muss, und darüber durch eine mindestens 5 cm (Maß D) dicke Wärmedämmschicht (9).

Tragende Beton- oder Stahlbetonböden (8) müssen durch eine mindestens 5 cm dicke Wärmedämmschicht (9).

7	Betonplatte
8	Aufstellboden (Beton- oder Stahlbeton)
9	Wärmedämmschicht

9.7 Dehnungsfugen

Zwischen Kamineinsatz und Verkleidung (11) darf keine direkte Verbindung bestehen. Somit sind sämtliche Berührungsstellen zwischen Gerät und Verkleidung mit einem Dichtungsband (Glasfaserband) zu trennen. So darf auch der Tragrahmen (23) nicht auf dem Gerät aufliegen oder mit diesem verschraubt bzw. verschweißt werden.

9.8 Verkleidung

Die raumseitige Verkleidung (11) muss aus nicht brennbaren Materialien der Baustoffklasse A1 bestehen. Dies sind z.B. Mauerziegel, Mauersteine, keramische Ofenkacheln, Metall, Putz auf Putzträgern.

9.9 Kaminschürzen

Die Kaminschürze darf keine direkte Verbindung mit dem Kamineinsatz haben. Sie muss selbsttragend errichtet werden. Hierzu bietet der Hersteller verschiedene Tragrahmen (23) an.

9.10 Zierbalken

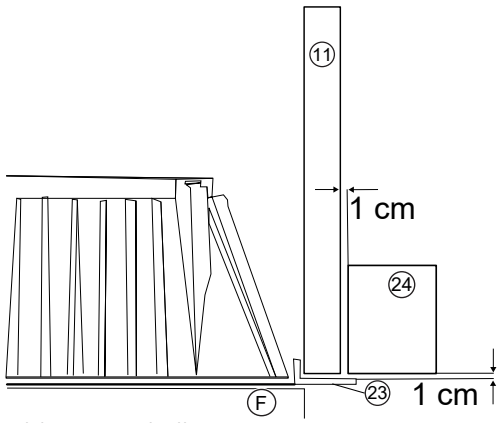

Abb. 12: Zierbalken

Die Zierbalken (24) sind vor der Verkleidung (11) und dem Tragrahmen (23) des offenen Kamineinsatzes im Abstand von mindestens 1 cm zulässig, wenn:

- der Zierbalken kein Bestandteil des Gebäudes ist.
- die Zwischenräume zur Verkleidung so offen stehen, dass kein Wärmestau entstehen kann.
- der Zierbalken nicht im Strahlungsbereich des offenen Kamineinsatzes liegt.

11	Verkleidung
23	Tragrahmen
24	Zierbalken
F	Dehnungsfuge

9.11 Decke über dem Kamineinsatz

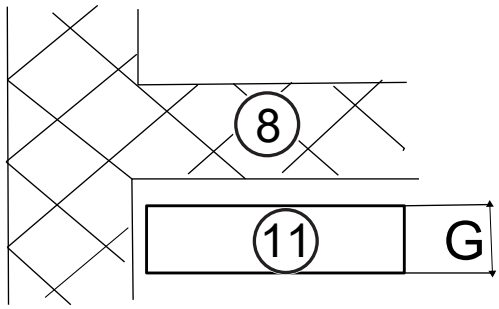

Abb. 13: Decke über Kamineinsatz

Reicht der Hohlraum über dem Kamineinsatz bis zur Zimmerdecke (8), so muss diese geschützt werden, wenn:

- sie aus brennbaren Bauteilen besteht
- sie als tragendes Element dient

Die Wärmedämmschicht (11) (Maß G) ist gemäß den landesüblichen Installationsnormen auszuführen.

8	Zimmerdecke
11	Wärmedämmschicht

9.12 Fußboden vor dem Kamineinsatz

Der Fußboden vor dem Kamineinsatz muss aus nicht brennbarem Material bestehen. Mindestabmessungen dieser nicht brennbaren Fläche: nach vorne mindestens 50 cm, nach den Seiten mindestens 30 cm.

9.13 Brandschutz

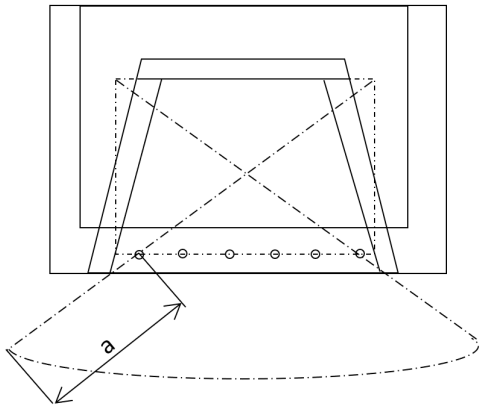

Abb. 14: a: Sicherheitsabstand

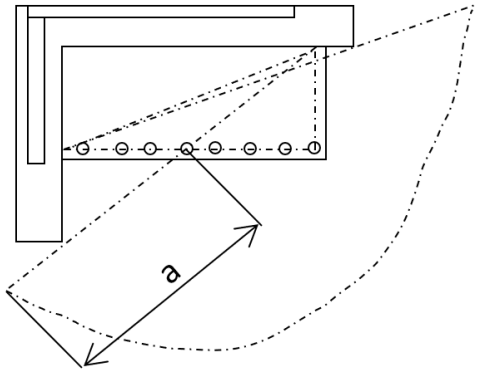

Abb. 15: a; Sicherheitsabstand

Brandschutz im Strahlungsbereich

Von der Feuerraumöffnung muss nach vorne, nach oben und nach den Seiten mindestens der Abstand siehe Technische Daten zu Bauteilen aus brennbaren Baustoffen oder brennbaren Bestandteilen sowie zu Möbel eingehalten werden. Bei Anordnung eines beiderseits belüfteten Strahlungsschutzes genügt der halbe Abstand.

Brandschutz außerhalb des Strahlungsbereiches

Von den Außenflächen der Verkleidung des Kamineinsatzes müssen mindestens 5 cm Abstand zu Bauteilen aus brennbaren Baustoffen oder brennbaren Bestandteilen und zu Einbaumöbeln eingehalten werden. Der Zwischenraum muss der Luftströmung so offenstehen, dass ein Wärmestau nicht entstehen kann. Bauteile, die nur kleine Flächen der Verkleidung des offenen Kamineinsatzes verdecken (wie Fußböden, stumpf angestoßene Wandverkleidung und Dämmschichten auf Decken und Wänden) dürfen ohne Abstand an die Verkleidung herangeführt werden.

9.14 Wärmedämmschichten und Stoffe

Dämmschichten sind aus Wärmedämmplatten der Baustoffklasse A1 nach DIN 4102 Teil 1 mit einer Anwendungsgrenztemperatur von mindestens 700 °C und einer Rohdichte von mehr als 80 kg/m³ zu errichten. Der Dämmstoff muss mit der entsprechenden Dämmstoffkennziffer gem. AGI-Q 132 gekennzeichnet sein. Es dürfen nur Dämmstoffe eingesetzt werden, die in nachfolgender Tabelle aufgelistet sind. Werden andere Dämmstoffe für die Dämmschichten verwendet, müssen diese eine entsprechende bauaufsichtliche Zulassung des DIBT (Deutsches Institut für Bautechnik Berlin) haben (z.B.: Promat Calciumsilikat-Wärmedämmplatte „Promasil 950 KS“, Wolfshöher Wärmedämmplatte „Prowolf“, Wolfshöher Wärmedämmplatte „Vermilite 2000“, Thermax Wärmedämmplatte „Thermax SN 400“). Bei zu schützenden Gebäudeaußenwänden und Decken mit einem U-Wert unter 0,4 W/m² ist eine zusätzliche Hinterlüftung (siehe Fachregeln des Ofen- und Luftheizungsbauerhandwerks) erforderlich.

Dämmstoffe		Lieferform		Wärmefähigkeit		Obere Anwendungs-grenztemperatur		Rohdichte	
Gruppe	Art	Gruppe	Art	Gruppe	Art	Gruppe	In °C	Gruppe	kg/m³
10	Mineralfaser	1	Bahnen	1	Matten Größe1	20	-200	2	20
11	Glasfaser	2	Fasern, lose	2	Matten Größe2	25	-250	3	30
12	Steinfaser	3	Fasern, Granulat			30	-300	4	40
13	Schlackefaser	4	Filze			35	-350	5	50
		5	Lamellen-matte			40	-400	6	60
		6	Matten			45	-450	7	70
		7	Platten			50	-500	8	80
		8	Schalen			55	-550	9	90
		9	Segmente			60	-600	10	100
		10	Zöpfe	10	Schalen Größe1	65	-650	11	110
				11	Schalen Größe2	72	-700	12	120
						75	-750	13	130
						80	-800	14	140
						85	-850	15	150
				20	Platten Größe1	90	-900	16	160
				21	Platten Größe2			17	170
								18	180
								19	190
								20	200
		99	Sonstige	99	Einzel-nach-weis	99	*	99	*

*abweichende Prüfbedingungen

Wärmedämmschichten müssen fugenlos und überlappend ausgeführt werden.

Wenn Wärmedämmstoffe innerhalb des Konvektionsbereiches bei allen Kamineinsätzen ohne Konvektionsmantel aus Mineralwolle eingesetzt werden, müssen diese zusätzlich abriebfest und nicht reflektierend verkleidet werden (z.B.: mit Schwarzblech bzw. Stahlblech oder verzinktem Blech).

Es ist zwingend, auf eine genügende Temperaturbeständigkeit der Wärmedämmstoffe (mind. 700 °C) zu achten. Andernfalls kann es zu Geruchsbildungen im Feuerungsbetrieb kommen.

9.15 Elektrische Leitungen

In Wänden und Decken im Einbaubereich des Kamineinsatzes dürfen keine elektrischen Leitungen vorhanden sein.

9.16 Raumluftunabhängig geprüfte Kamineinsätze

Rauchrohranschluss:

- Der Rauchrohranschluss muss dauerhaft dicht sein
- Die verwendeten Rauchrohre müssen nach DIN EN 1856-2 geprüft sein

Verbrennungsluftanschluss:

- Der Verbrennungsluftanschluss muss ausreichend dicht ausgeführt sein
- Aluflexrohre dürfen nicht verformt werden

10 Anschluss an keramische Züge

Die im Vorfeld gemachten Angaben bezüglich Montageanweisungen und Einbauvorschriften haben weiterhin ihre Gültigkeit (siehe Abstände, Wärmedämmung, Abgasrohranschluss).

Die Geräte sind speziell für den Einbau mit keramischen Zügen geeignet. Die einwandfreie Funktion des Heizsystems ist jedoch nur unter Beachtung der folgenden Punkte gewährleistet:

- Berechnung des keramischen Zuges
- Verwendung geeigneter Materialien
- Einhaltung der maximalen Zuglängen
- Einbau eines Direkt- oder Anheizzuges
- Einhaltung der erforderlichen freien Fläche der Luftgitter

Die Berechnung des keramischen Zuges ist unter Einhaltung der angegebenen, maximalen Zuglängen und nach den Fachregeln des Ofen- und Luftheizungsbauerhandwerks sowie den geltenden Bauformen auszuführen.

Kenndaten zur Berechnung der Zugdimensionen

Gerätetyp	Abgasmassenstrom [g/s]	Abgastemperatur am Gerätestutzen [°C]	Erf. Förderdruck am Stutzen [Pa]
38x38x57 K	5,0	273	12
55x55x51/57 K 3.0	11,5 / 12,1	295 / 298	12
63x40x42 K 2.0	7,7/7,7	230/230	12/12

Maximale Länge der keramischen Züge aus Schamotte

Bei den Abgastemperaturen am Gerätestutzen handelt es sich um Durchschnittstemperaturen über die Dauer des Abbrandes.

Gerätetyp	Keramische Züge [m]	Förderdruck am Stutzen [Pa]	Abgastemperatur nach den Zügen [°C]
38x38x57 K	3	12	190
55x55x51/57 K 3.0	3	12	190
63x40x42 K 2.0	4/4	12/12	190

Der Aufbau des Zuges erfolgt mittels feuerfester, mineralischer Materialien. Beim Aufbau ist auf eine heizgasdichte Verarbeitung zu achten. Das Auflager des keramischen Zuges muss tragfähig und hitzebeständig sein. Der Aufstellboden muss analog dem Kapitel Schutz des Aufstellbodens wärmegedämmt werden.

Der Rauchrohranschluss an den keramischen Zug ist mittels steckbarer Stahlrohre gasdicht anzuschließen. Die Verbindung der Rohre an den keramischen Zug ist vorzugsweise mit einem vorgefertigten Anschlussstein aus Schamotte vorzunehmen.

TIPP

Der Übergang Stahlrohr/Schamotte muss getrennt (Dehnung) und dicht sein. Die Anschlussrohre müssen nicht wärmegedämmt sein.

TIPP

Weisen Sie den Betreiber des Heizkamins darauf hin, dass die Anlage mit nachgeschalteter Nachheizfläche nur mit geschlossener Tür betrieben werden darf!

10.1 Heizkamin mit keramischem Zug

Beispiel mit KMS-System

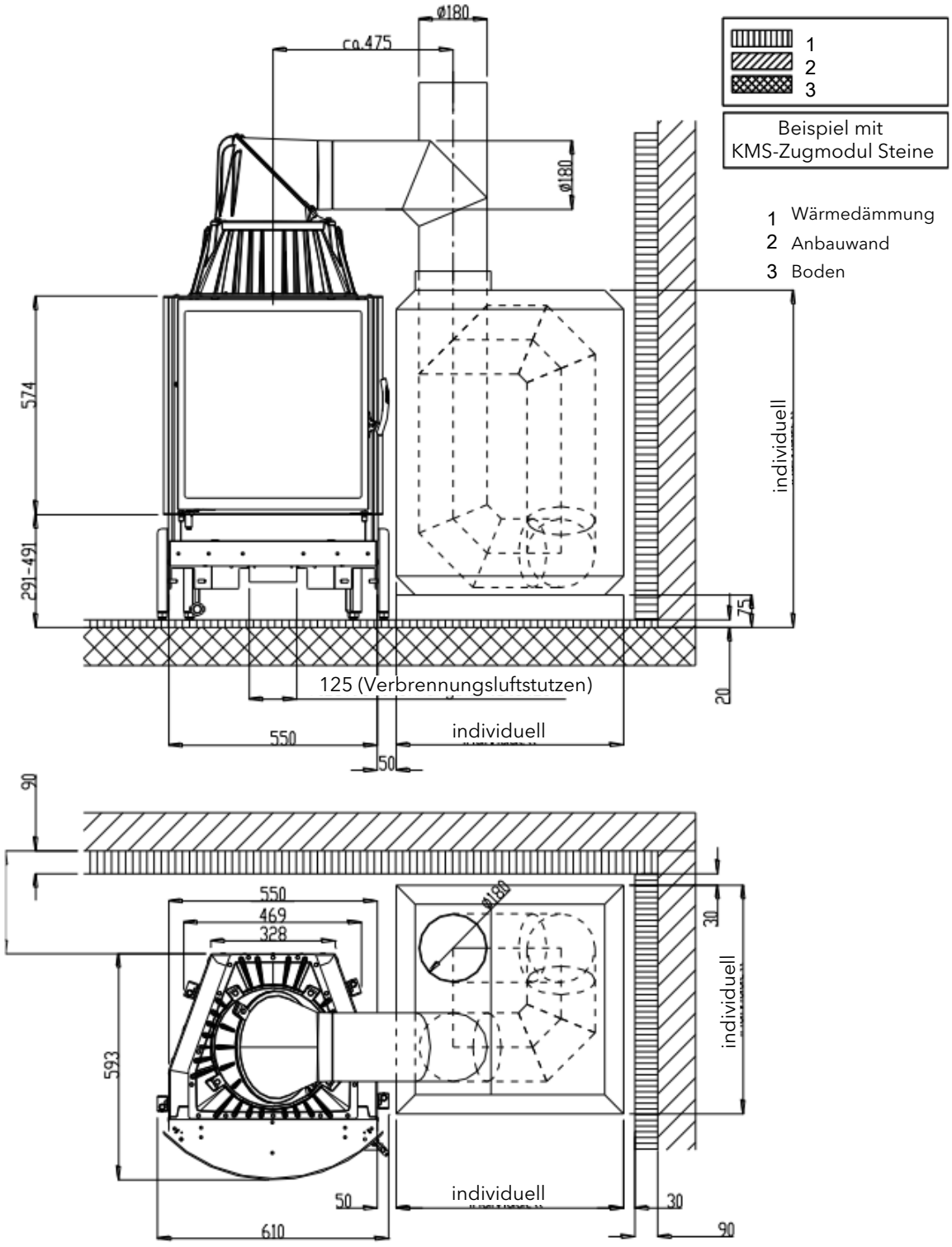

Abb. 16: KMS-System

10.2 Anschluss an metallische Nachheizflächen

Die im Vorfeld gemachten Angaben bezüglich Montageanweisungen und Einbauvorschriften haben weiterhin ihre Gültigkeit (siehe Abstände, Wärmedämmung, Abgasrohranschluss).

Die metallische Nachheizfläche kann seitlich links oder rechts oder hinter dem Kamineinsatz platziert werden.

Details ersehen Sie aus der nachfolgenden Maßskizze.

Das Auflager der Nachheizfläche muss tragfähig und hitzebeständig sein. Der Aufstellboden muss analog dem Kapitel Schutz des Aufstellbodens wärmegedämmt werden.

Der Zugang zu den Reinigungsöffnungen an der Nachheizfläche muss gewährleistet sein.

- Rahmenbedingung: Verbindungsstücke vom Kamineinsatz und zum Schornstein insgesamt nicht länger als 1 m.

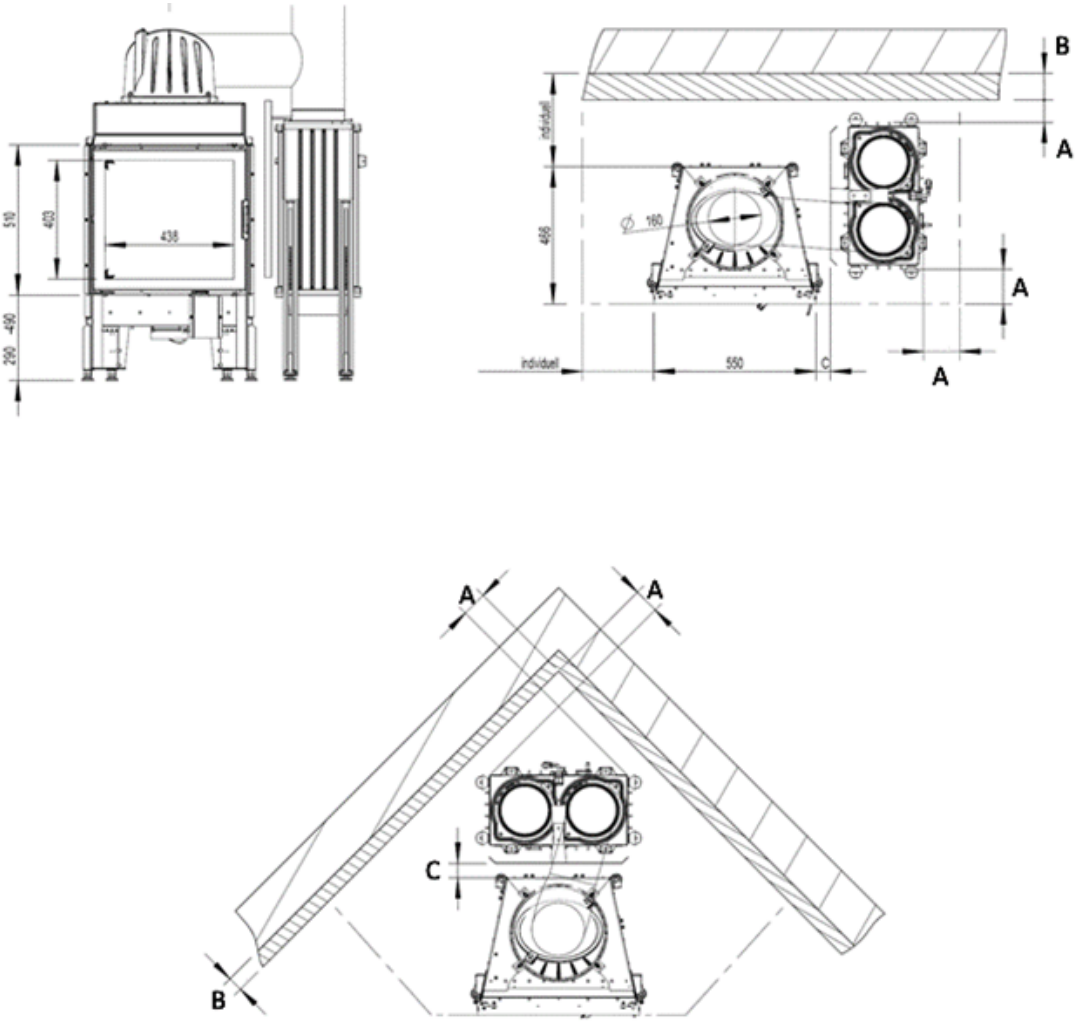

Anbauwand
Wärmedämmung
Innenkante Verkleidung

Maß A: 75mm
Maß B: 90mm (Dämmstoff nach AGI Q 132)
Maß C: 50mm

Abb. 17: KMS-System

11 Montage

Die Montage darf ausschließlich vom autorisierten Fachbetrieb durchgeführt werden.

Überprüfen Sie vor der Montage des Kamineinsatzes die Funktion aller beweglichen Teile. Grundsätzlich sind alle Mängel vor der Montage des Kamineinsatzes zu melden.

Angeführte Schutzausrüstung und Werkzeuge werden für die folgenden Arbeitsschritte benötigt

Art der Schutzausrüstung	
	Sicherheitshandschuhe
	Sicherheitsschuhe

Arbeitsmittel	Tätigkeit
Isolierte Werkzeuge	Um den Lack nicht zu beschädigen oder zu zerkratzen, sollten keine scharfen Gegenstände oder Werkzeuge verwendet werden. Stattdessen werden beim Zusammenbauen und Zerlegen von Teilen am Ofen bevorzugt **isolierte Werkzeuge** verwendet.
Torxschlüssel-Set	diverse Montagearbeiten
Inbusschlüssel-Set	diverse Montagearbeiten
Gabelschlüssel-Set	diverse Montagearbeiten

11.1 Kamineinsatz platzieren

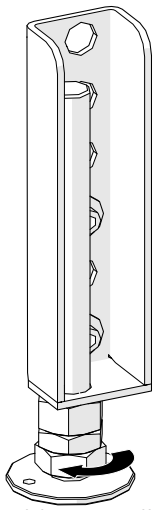

Abb. 18: Stellfüße mit SW24 nachjustieren

1) Gerät auf vorbereitete, tragfähige Unterlage stellen.
2) Die vier Stellfüße mit einem Sechskantschlüssel SW24 justieren.
   - Sollte die Länge der Gewindestange nicht genügen, so lassen sich die vier Halterungen in der Höhe versetzen.

11.2 Umlenkplatten einbauen

Die Keramott Elemente des Kamineinsatztes sind bereits vormontiert. Es müssen lediglich die Keramott Umlenkungen montiert werden.

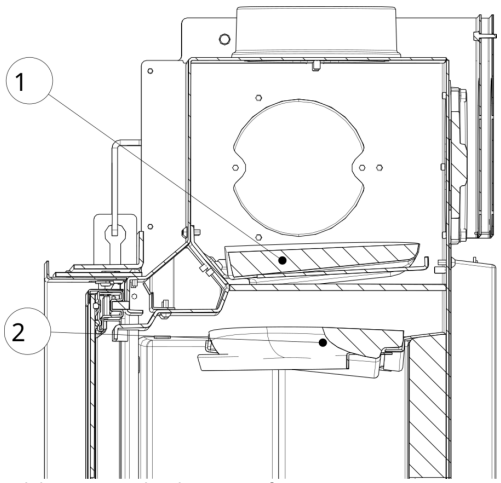

Abb. 19: Umlenkungen für 38x38x57 K

38x38x57 K

1) Die obere Umlenkplatte (1) in die beiden Auflagewinkel einhängen
2) Die untere Umlenkplatte (2) auf den Auflagewinkel und rechts auf den seitlichen Keramott auflegen.

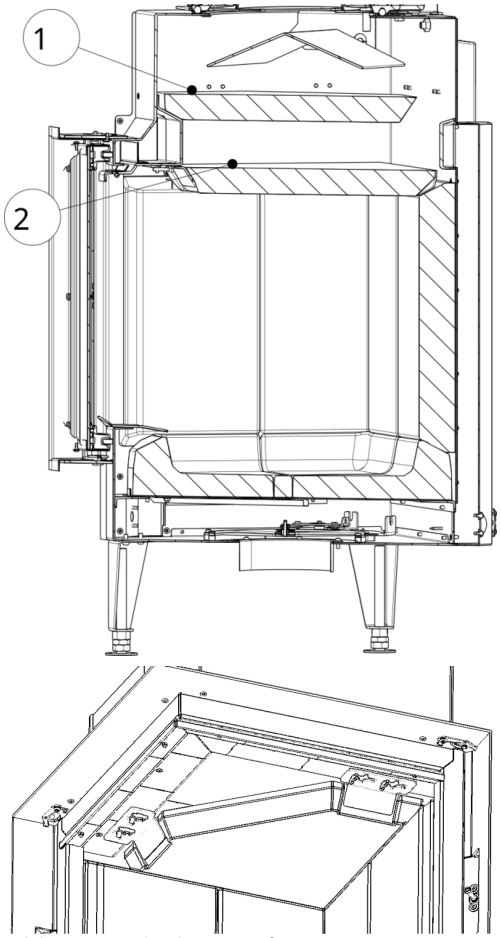

Abb. 20: Umlenkungen für 55x55x51/57 K 3.0

55x55x51/57 K 3.0

1) Die obere Umlenkplatte (1) in die Auflagewinkel einsetzen.
2) Anschließend wird die untere Umlenkplatte (2) auf den hinteren Keramott aufgesetzt und vorne mit den beiden Zugplattenriegeln fixiert.

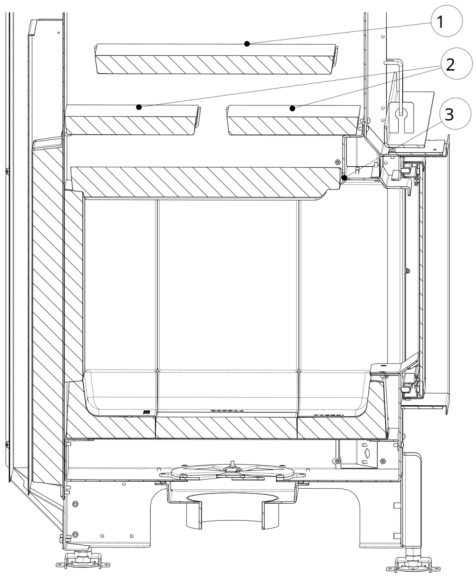

Abb. 21: Umlenkplatte 63x40x42 K 2.0

63x40x42 K 2.0

1) Die obere Umlenkplatte (1) in die beiden Auflagewinkel einhängen.
2) Die mittleren Umlenkplatten (2) in die vorgesehenen Winkel einlegen.
3) Die untere Umlenkplatte (3) links auf den Auflagewinkel und rechts auf den seitlichen Keramott auflegen.

11.3 Keramott montieren

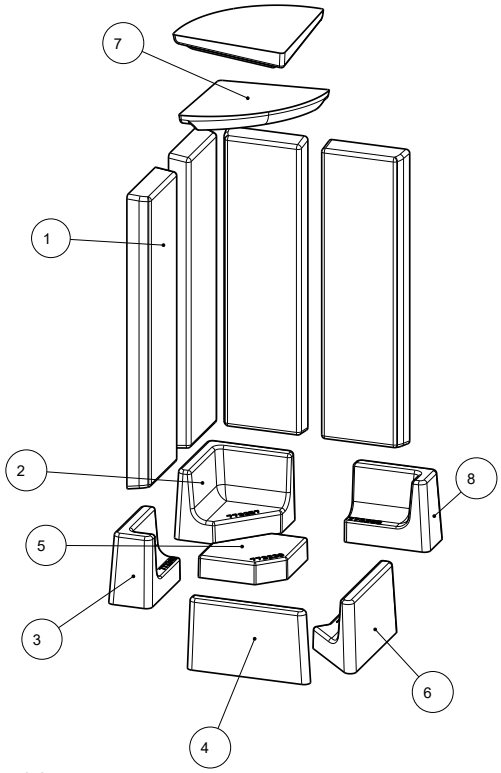

Abb. 22: Keramott montieren

38x38x57 K

Nummerierung = Einbaureihenfolge

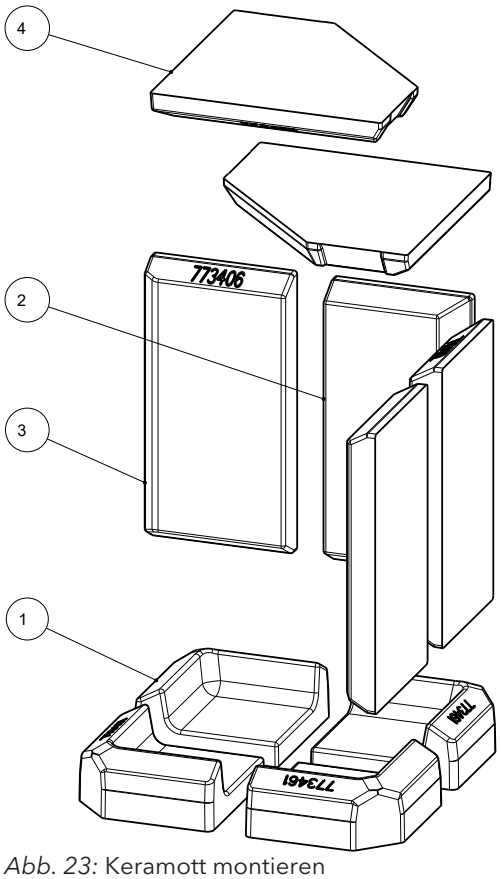

Abb. 23: Keramott montieren

55x55x51/57 K 3.0

Nummerierung = Einbaureihenfolge

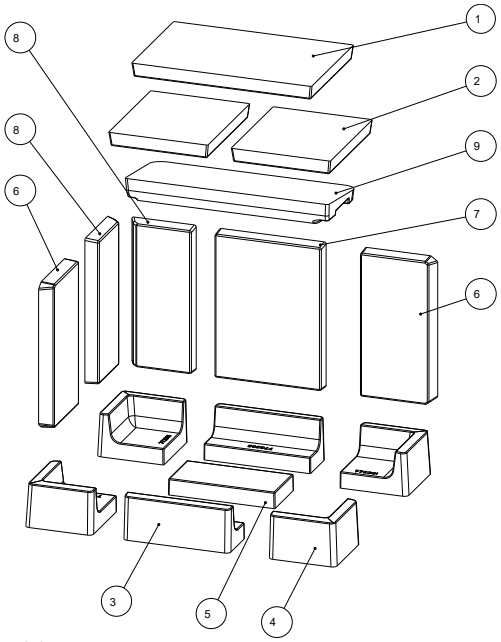

Abb. 24: Keramott montieren

63x40x42 K 2.0

Nummerierung = Einbaureihenfolge

11.4 Feuerraumtür montieren

⚠ VORSICHT

Quetschgefahr

Beim Ein- bzw. Ausbau der Tür darauf achten, dass Sie Ihre Finger/Hand nicht beim Spannen und Entspannen der Feder einquetschen.

11.4.1 Tür ausbauen

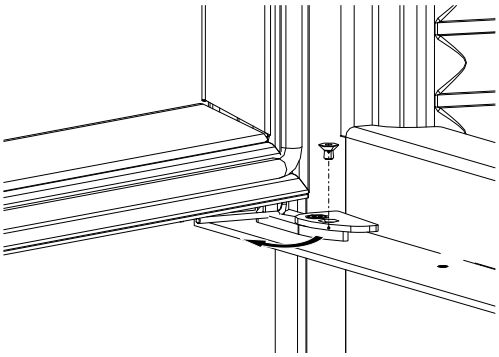

1) Tür bis ca. 80 Grad öffnen.
2) Sicherungsplatte über der Feder entfernen.
3) Feder entspannen.

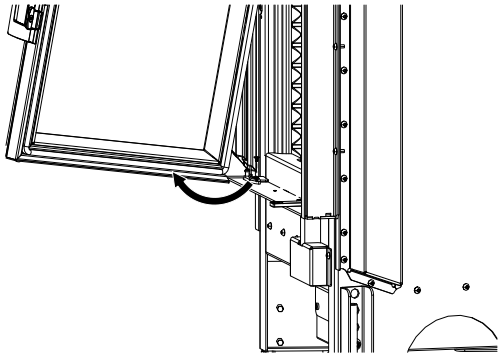

4) Tür vertikal anheben bis der untere Türbolzen frei ist.
5) Unteren Teil der Tür zu sich ziehen, damit der untere Teil der Tür frei ist.
6) Die Tür absenken und aus der oberen Halterung lösen.

11.4.2 Tür einbauen

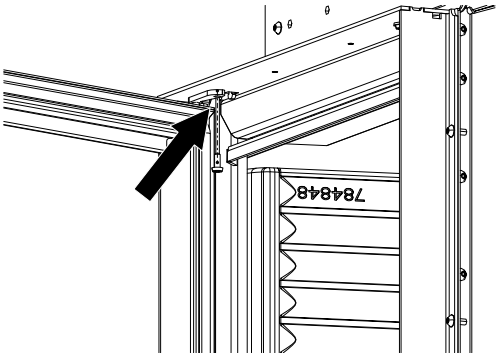

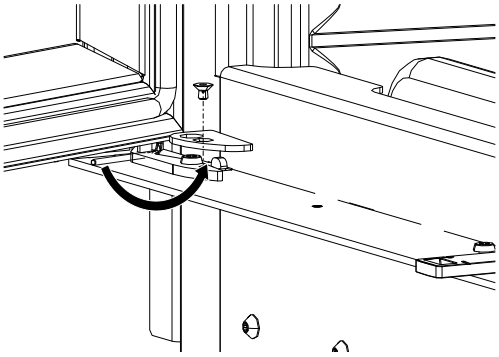

1) Tür leicht schräg ansetzen.
2) Den oberen Bolzen einführen.
3) Tür senkrecht stellen.
4) Den unteren Bolzen einführen.
5) Tür absenken bis die Tür sitzt.
6) Die Feder spannen bis sie hinter dem Scharnierlager einrastet.
   ⇨ Aufpassen, dass die Feder nicht wieder zurückspringt – QUETSCHGEFAHR!
7) Die Tür muss eingestellt werden. Gehen Sie dabei wie im Kapitel Tür einstellen [▸ auf Seite 82] beschrieben vor.

11.4.3 Tür auf Rechtsanschlag umbauen

Ein Umbau auf Rechtsanschlag ist bei **38x38x57 K** und **55x55x51/57 K 3.0** möglich.

Der Umbau wird am **38x38x57 K** dargestellt. Für 55x55x51/57 K 3.0 erfolgt der Umbau analog.

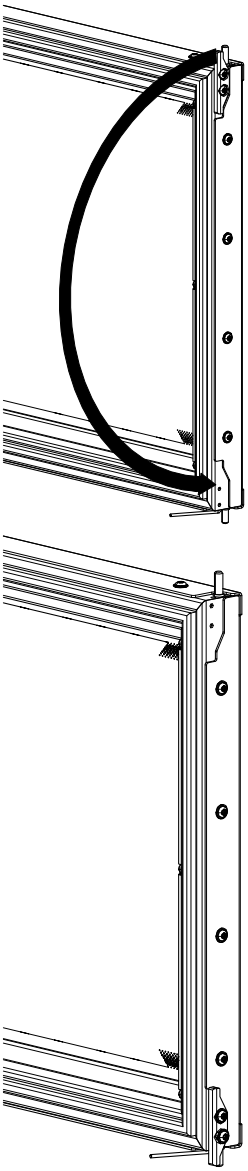

Abb. 25: Anschlag Tür tauschen

1) Tür ausbauen, siehe Kapitel Tür ausbauen [▸ auf Seite 57].
2) Anschlag von oben demontieren und unten wieder montieren.

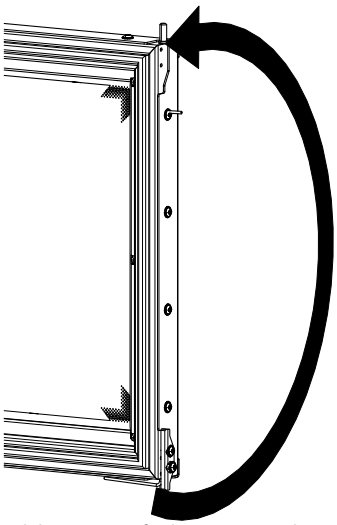

Abb. 26: Türfeder aus-/einhängen

3) Türfeder aushängen und oben wieder einhängen.

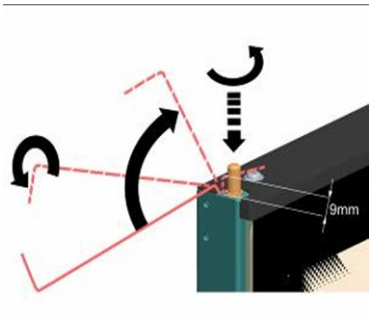

4) Feder einhaken und bis auf Anschlag des Bolzens spannen.
   ⇨ 9 mm Überstand!

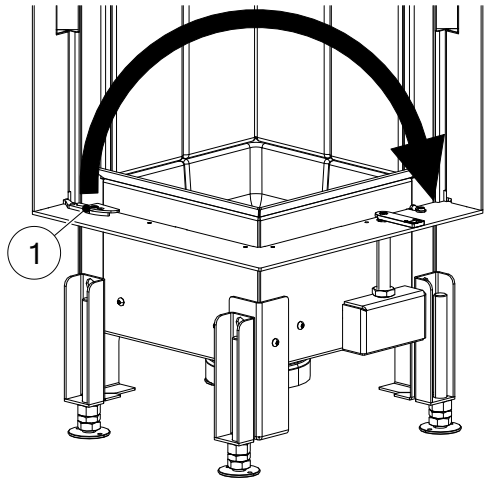

Abb. 27: Abdeckungen ummontieren

5) Die Abdeckungen (1) abmontieren und auf der anderen Seite montieren.

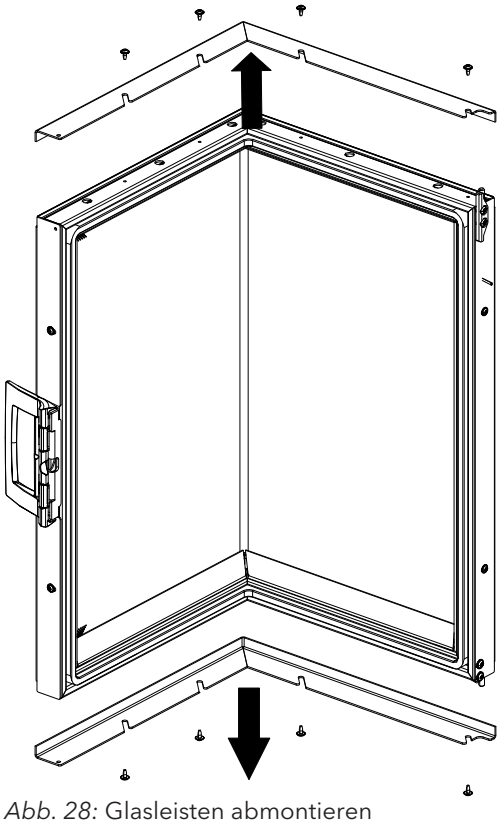

Abb. 28: Glasleisten abmontieren

Die nächsten drei Schritte (6, 7, 8) sind nur bei **38x38x57 K** notwendig.

6) Die Glasleisten oben und unten abmontieren.

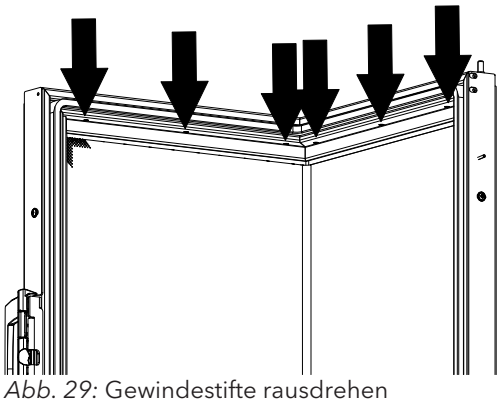

Abb. 29: Gewindestifte rausdrehen

7) Oben Innen an der Tür die Gewindestifte rausdrehen.

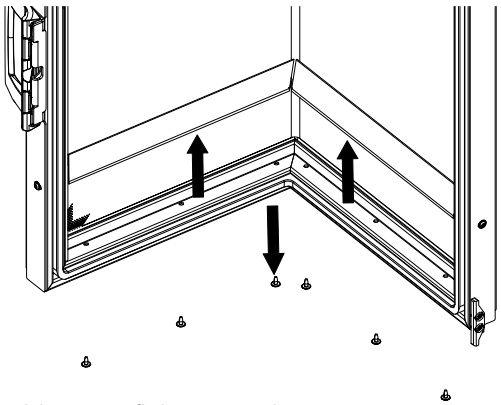

Abb. 30: Reflektoren umbauen

8) Die unteren Reflektoren abmontieren und oben, an den Stellen wo die Gewindestifte rausgedreht wurden, mit den Schrauben montieren.

   ⇨ Die Reflektoren müssen bei Rechtsanschlag um 180° in der Tür gedreht werden (waagrechter Teil immer unten), da sonst der Sekundärlufteintritt stark beeinträchtigt wird, wodurch es zu einer schlechteren Verbrennung und einer starken Verschmutzung der Glasscheibe kommt.

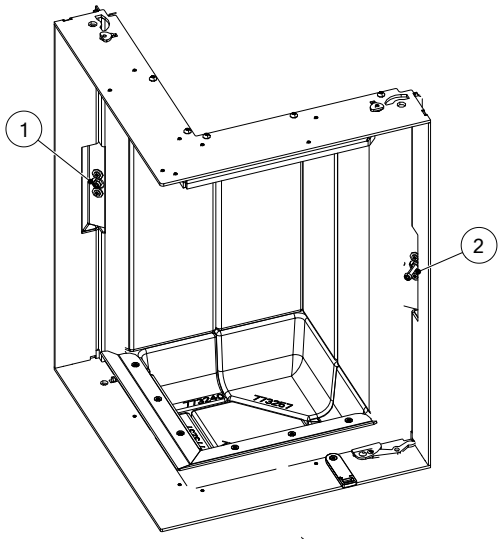

Abb. 31: Teile tauschen/justieren

9) Schraube (1) auf die richtige Höhe herausdrehen.
   ⇨ Die richtige Höhe kann von der Schraube (2) abgemessen werden.
10) Schraube (2) hineindrehen.
11) Tür um 180° drehen und wie im Kapitel Tür einbauen [▸ auf Seite 57] beschrieben einbauen.
12) Tür einstellen, siehe Tür einstellen [▸ auf Seite 82].

11.5 Rauchrohrstutzen umbauen

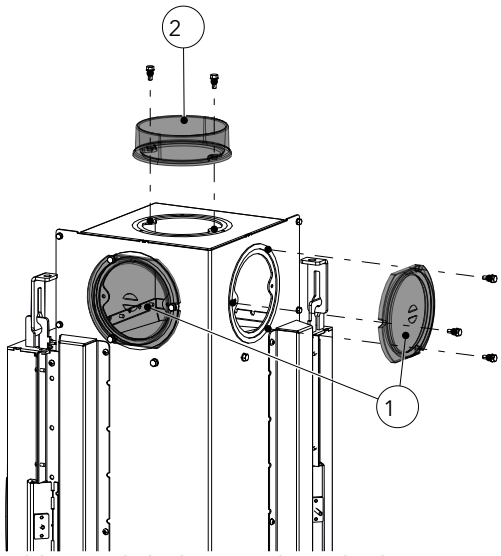

Abb. 32: Abdeckung und Rauchrohrstutzen demontieren

1) Abdeckung (1) auf der Seite oder hinten demontieren.
2) Rauchrohrstutzen (2) demontieren.

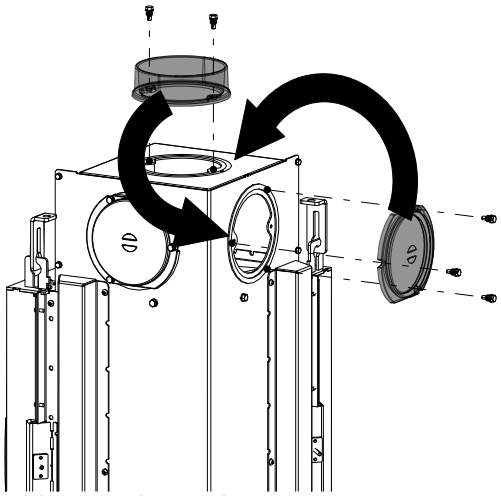

Abb. 33: Teile tauschen

3) Teile tauschen und wieder montieren.

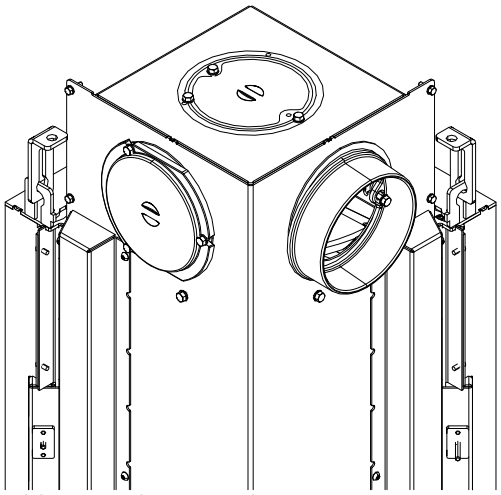

Abb. 34: Teile getauscht

11.6 Heat Memory System (HMS) montieren

11.6.1 HMS 38x38x57 K

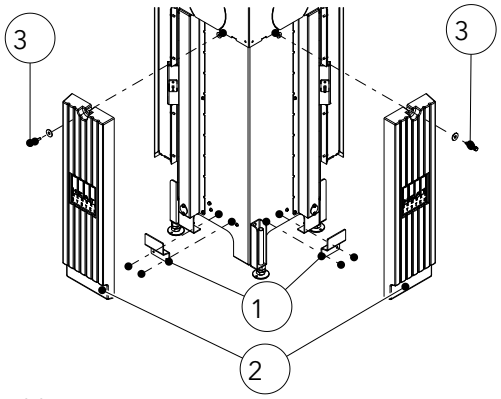

Abb. 35: HMS 38x38x57 K montieren

1) HMS-Halter (1) mit den Schrauben montieren.
2) HMS-Stein (2) auf die HMS-Halter (1) anbringen.
3) Mit Taptite (3) und den Scheiben (M8+M6) den HMS-Stein befestigen.
4) Die oberen Schritte für den anderen HMS-Stein wiederholen.

11.6.2 HMS 55x55x51/57 K 3.0

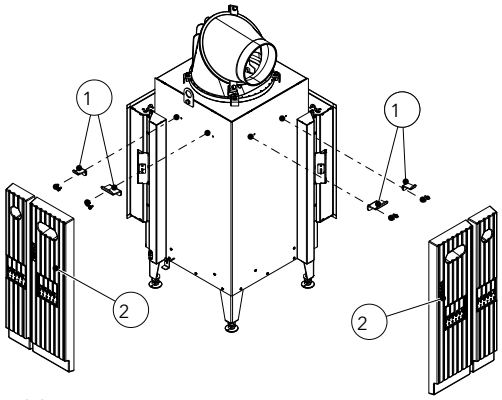

Abb. 36: HMS 55x55x K montieren

1) HMS-Halter (1) mit den Schrauben montieren.
2) HMS-Stein (2) auf die HMS-Halter (1) anbringen und einhängen.
3) Die oberen Schritte für die restlichen Steine wiederholen.

11.6.3 HMS 63x40x42 K 2.0

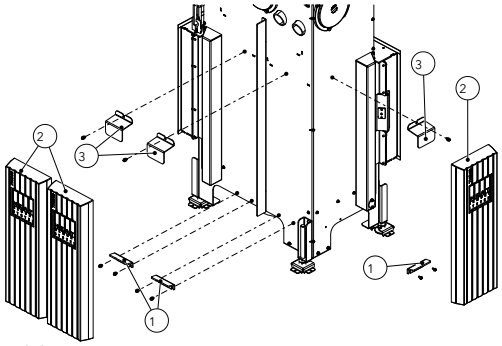

Abb. 37: HMS 63x40x42 montieren

1) HMS-Halter (1) mit den Schrauben montieren.
2) HMS-Stein (2) auf die HMS-Halter (1) anbringen und oben mit HMS-Halter (3) befestigen.
3) Die oberen Schritte für die anderen HMS-Steine wiederholen.

11.7 Aufsatzspeicherbox groß montieren

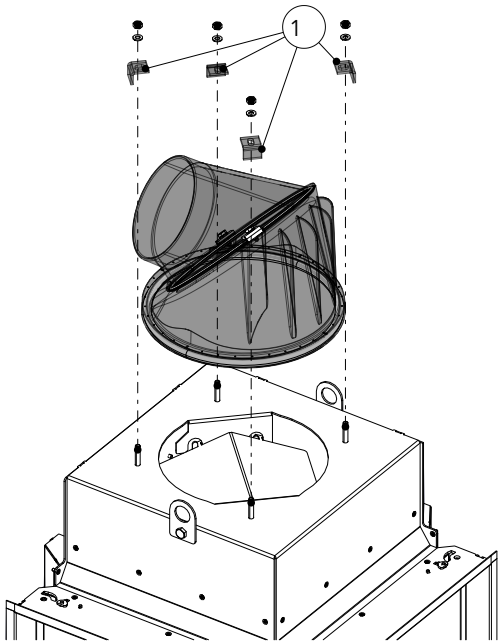

Abb. 38: Rauchsammler abmontieren

1) SK-Muttern, Scheiben und Spannpratze (1) lösen.
2) Rauchsammler abmontieren.

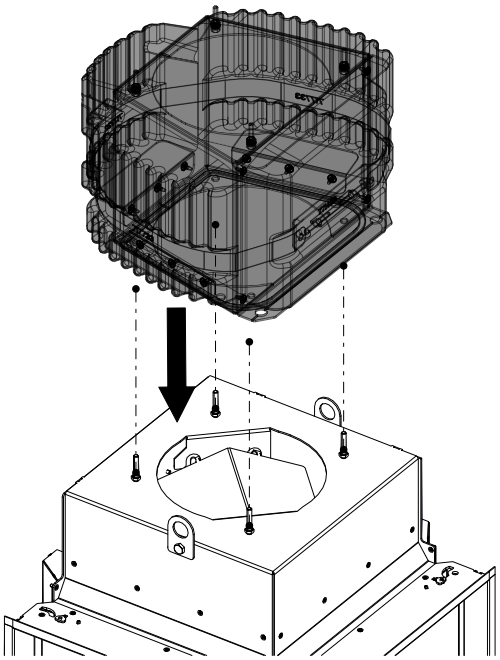

Abb. 39: Aufsatzspeicherbox groß auf die Bolzen anbringen

3) Aufsatzspeicherbox groß auf die Bolzen anbringen.

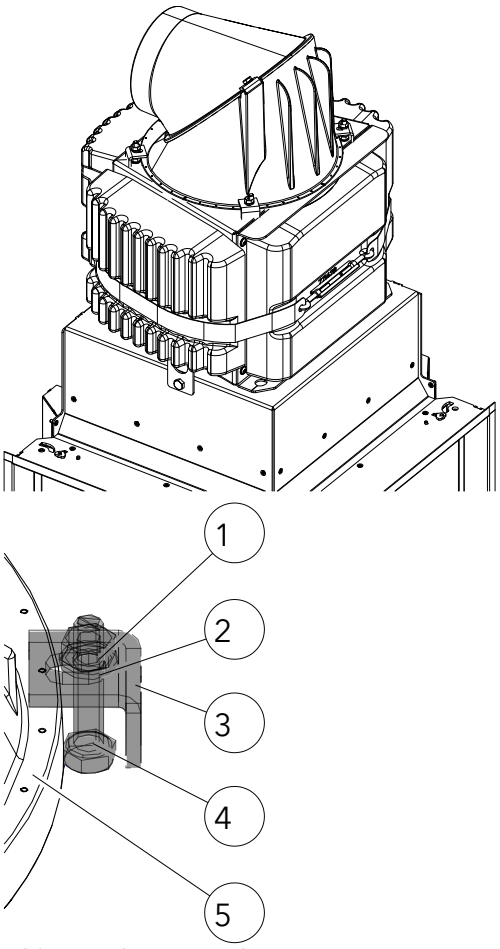

Abb. 40: Abgassammler montieren

4) Abgassammler (5) auf die Aufsatzspeicherbox geben und mit Spannpratze (3), Scheibe (2) und SK-Mutter (3) auf den Bolzen (4) befestigen.
5) Gegebenfalls den Rauchsammler in die richtige Position bringen. Siehe dazu Kapitel Rauchsammler einstellen [▸ auf Seite 83].

11.8 Aufsatzspeicherbox klein montieren

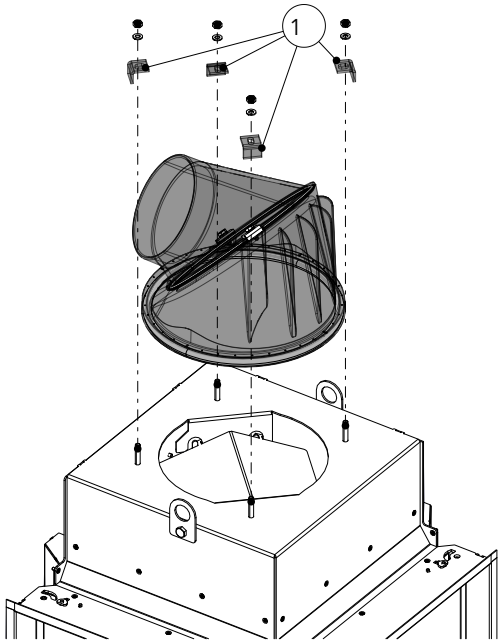

Abb. 41: Rauchsammler abmontieren

1) SK-Muttern, Scheiben und Spannpratze (1) lösen.
2) Rauchsammler abmontieren.

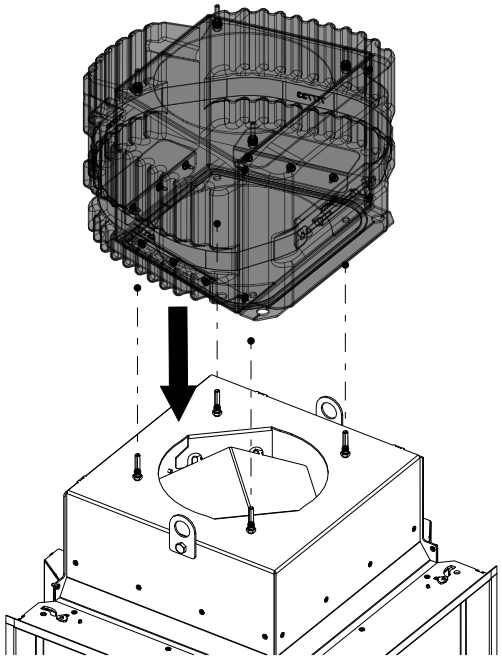

Abb. 42: Aufsatzspeicherbox klein auf Bolzen anbringen

3) Aufsatzspeicherbox klein auf die Bolzen anbringen.

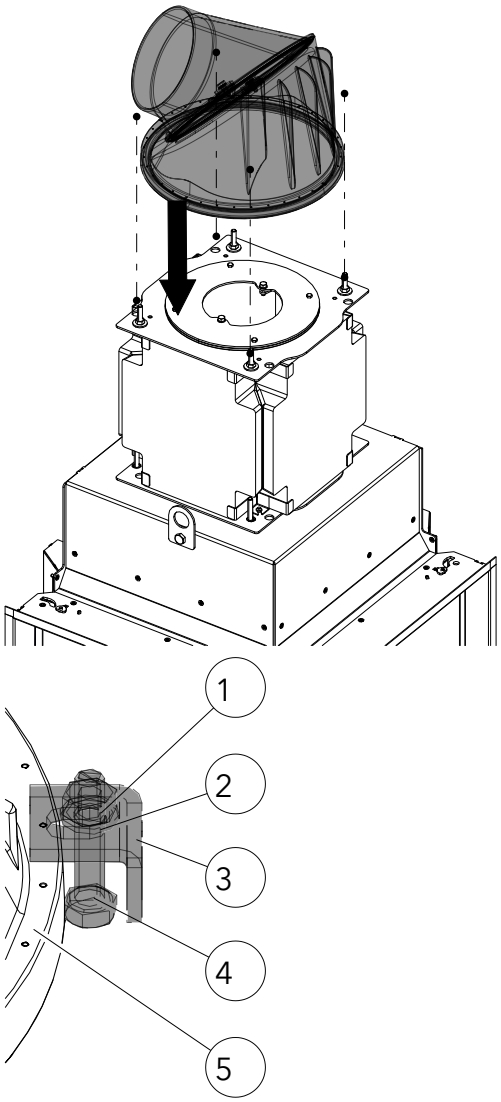

Abb. 43: Rauchsammler auf Aufsatzspeicherbox montieren

4) Rauchsammler (5) auf die Aufsatzspeicherbox klein geben und mit Spannpratze (3), Scheibe (2) und SK-Mutter (3) auf den Bolzen (4) befestigen.
5) Gegebenenfalls den Rauchsammler in die richtige Position bringen. Siehe dazu Kapitel Rauchsammler einstellen [▸ auf Seite 83].

11.9 Aufsatzspeichersteine montieren

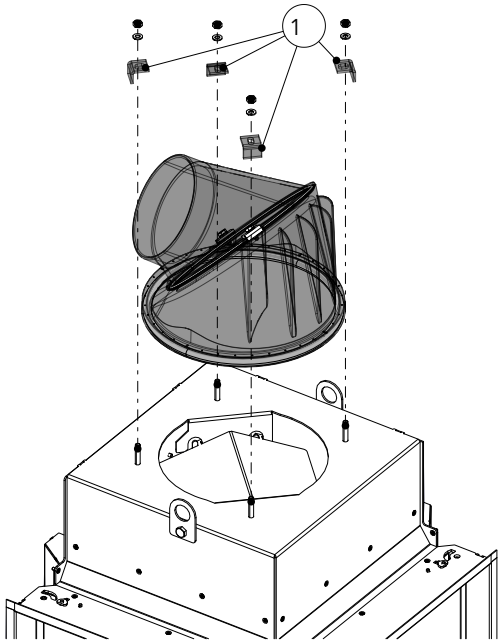

Abb. 44: Rauchsammler abmontieren

1) SK-Muttern, Scheiben und Spannpratze (1) lösen.
2) Rauchsammler abmontieren.

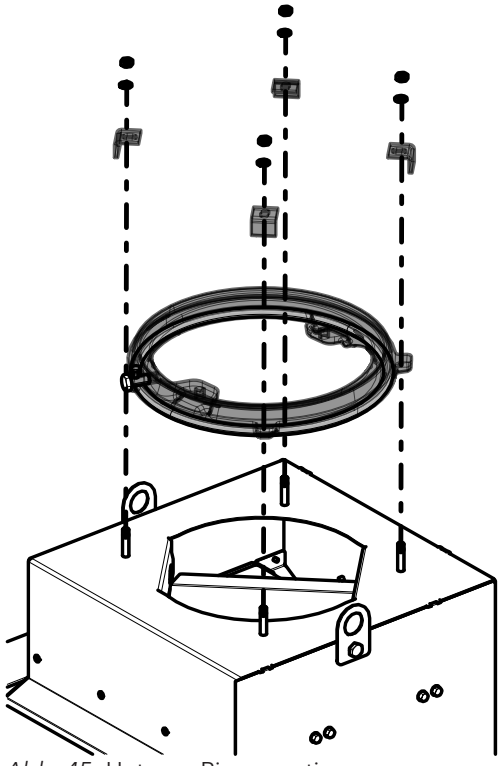

Abb. 45: Unteren Ring montieren

3) Unteren Ring anbringen und mit Spannpratze, Scheibe und Mutter an den Bolzen befestigen.

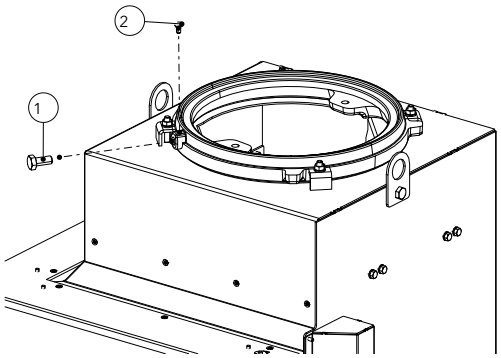

Abb. 46: Schrauben bzw. Fühler befestigen

4) Falls ein Abgasfühler verwendet wird, wird dieser mit der SK-Schraube M6x10 (2) befestigt. Ansonsten wird eine SK-Schraube M12x25 (1) statt des Fühlers verwendet.

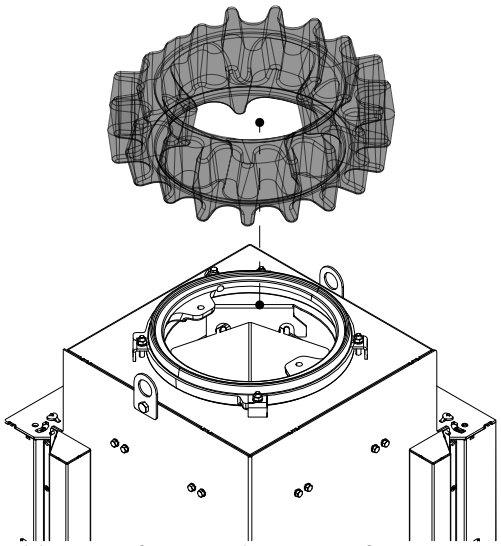

Abb. 47: Aufsatzspeicherstein aufsetzen

Es darf nur bestimmte Anzahl an Speichersteinen montiert werden.

Wie viele Aufsatzspeichersteine montiert werden könne, hängt ab vom Abgasstutzen:

- Durchmesser 160/180 ->max. 4 Steine
- Durchmesser 200/250 ->max. 6 Steine

5) Aufsatzspeicherstein auf den Ring aufsetzen.
   ⇨ Die Abgastemperatur darf nach den Ringen 190°C nicht unterschreiten!

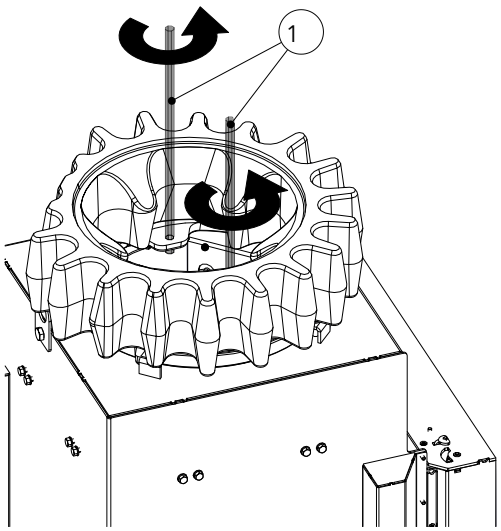

Abb. 48: Gewindestange montieren

6) Die Gewindestangen (1) können vor oder nach der Montage mit einer Säge, auf die jeweilige Länge, zugeschnitten werden.
   ⇨ Bitte BEACHTEN Sie beim Zuschnitt, dass der Gewindegang nicht beschädigt wird.
   ⇨ Die Länge ist abhängig von der Anzahl der Aufsatzspeichersteine.

1 Stein - 240 mm
2 Steine - 360 mm
3 Steine – 480 mm
4 Steine – 600 mm
5 Steine – 720 mm
6 Steine – 840 mm

7) Gewindestangen (1) in die Löcher des Ringes mindestens 10x reindrehen.

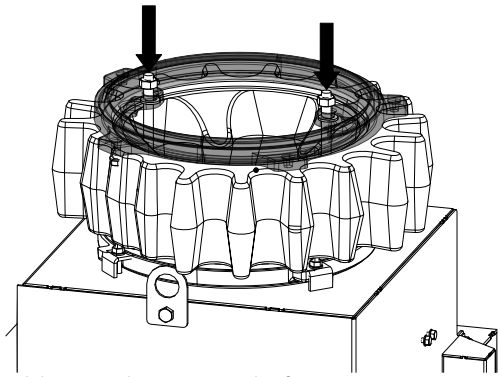

Abb. 49: Oberen Ring befestigen

8) Oberen Ring auf die Gewindestangen geben und mit SK-Muttern und Scheiben befestigen.

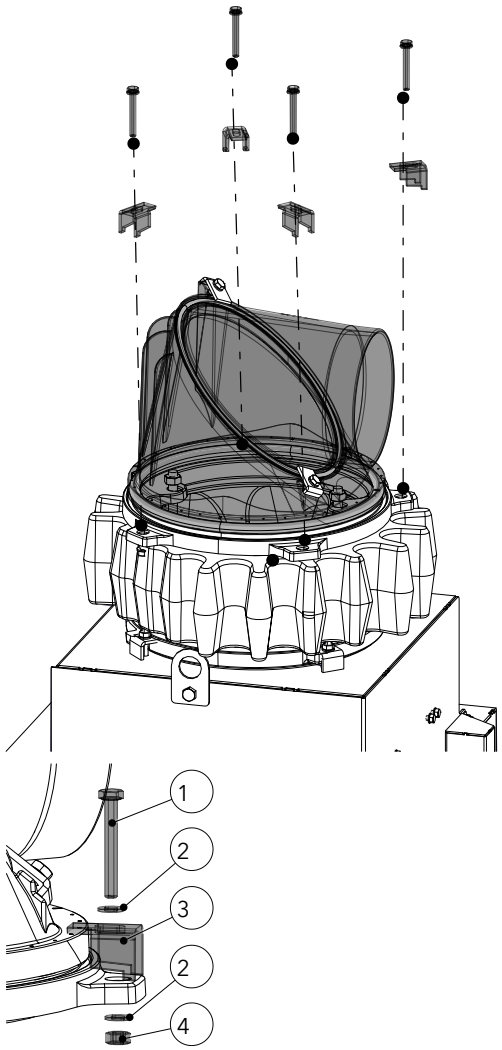

Abb. 50: Rauchsammler montieren

9) Rauchsammler auf den oberen Ring platzieren und mit den Spannpratzen (3), SK-Schrauben M8x60 (1), Scheiben M8 (2) und SK-Mutter M8 (4) befestigen.

11.10 InsertControl montieren

11.10.1 InsertControl einbauen

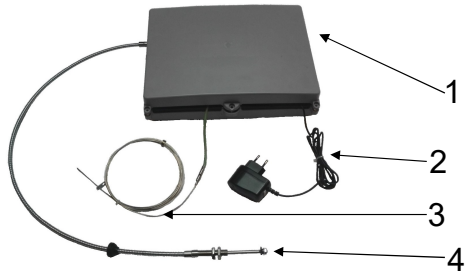

Abb. 51: Steuerungseinheit

Die Steuereinheit besteht aus:

Steuerungseinheit (1)

Netzteil (2)

Temperatur-Sensor (270 – 20 cm) (3)

Bowdenzug (100 cm) (4)

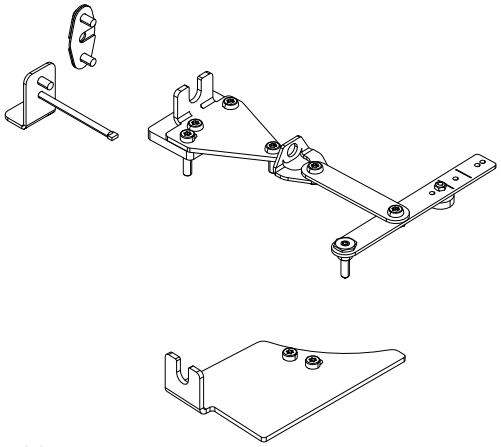

Abb. 52: Montageset 363002

Zu den verschiedenen Kamineinsätzen gibt es jeweils passende Montagesets. Die geeigneten Kamineinsätze und die Artikelnummern der Montagesets sind:

38x38x57 K 2.0 - 363002

55x55x..K 3.0 - 363004

63x40x42K 2.0 363005

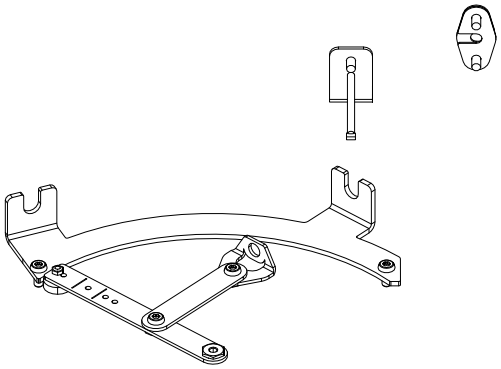

Abb. 53: Montageset 363004

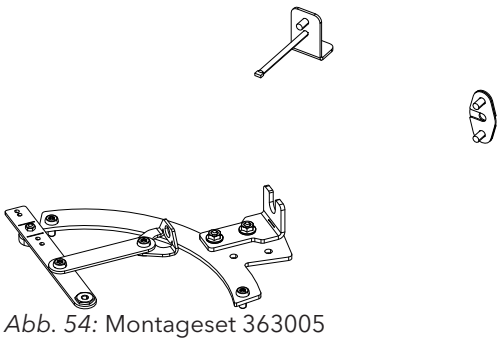

Abb. 54: Montageset 363005

1) Stellen sie den Kamineinsatz so auf, dass er für die Montage rundherum zugänglich ist.
2) Entfernen Sie die Feuerraumauskleidung (Keramott).

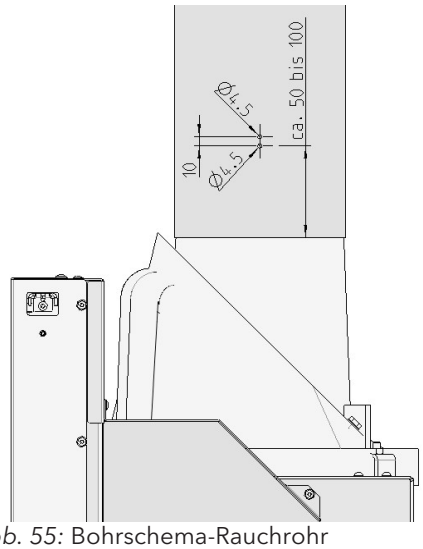

Abb. 55: Bohrschema-Rauchrohr

3) Im Rauchrohr sind zwei Bohrungen für den Temperatur-Sensor durchzuführen. Die Position der Bohrungen um den Rauchrohr Durchmesser ist frei wählbar (siehe Bohrschema-Rauchrohr).

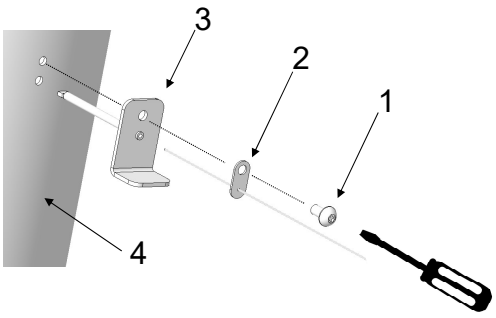

Abb. 56: Temperatur-Sensor montieren

4) Für die Montage des Temperatur-Sensors benötigen Sie folgende Teile aus dem Montageset:
   - ⇨ 1 x Taptite ISR-LKS M5x10 (1)
   - ⇨ 1 x Thermoelement (2)
   - ⇨ 1 x Schutzrohr-Sensor (3)
   - ⇨ Torx Schraubendreher (nicht im Lieferumfang des Montagesets enthalten)
5) Den Temperatur-Sensor wie abgebildet am Rauchrohr (4) montieren.

Bei allen Kamineinsätzen, die eine InsertControl haben, sind die Bohrungen für den Bowdenzug bereits vorgebohrt.

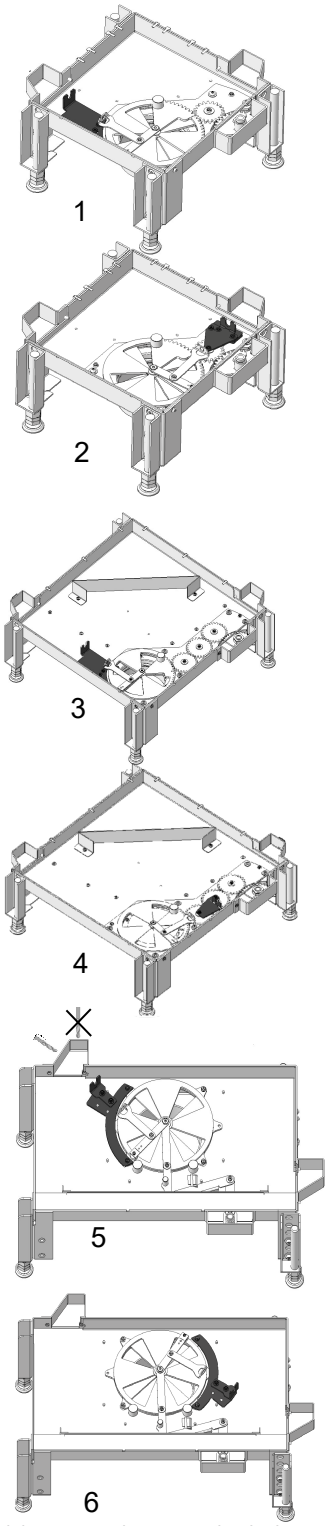

Abb. 57: Einbau K Ecke links rechts

Hier sehen Sie die Einbausituationen:

38x (1) – Einbausituation links

38x (2) – Einbausituation rechts

55x (3) – Einbausituation links

55x (4) – Einbausituation rechts

63x (5) – Einbausituation links

63x (5) – Einbausituation rechts

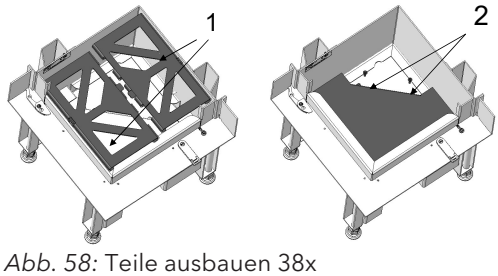

Abb. 58: Teile ausbauen 38x

Bei 38x

6) Keramott Auflagebleche (1) entfernen.
7) Taptite Schrauben M5x16 (2) entfernen.
8) Primärluftabdeckung entfernen.

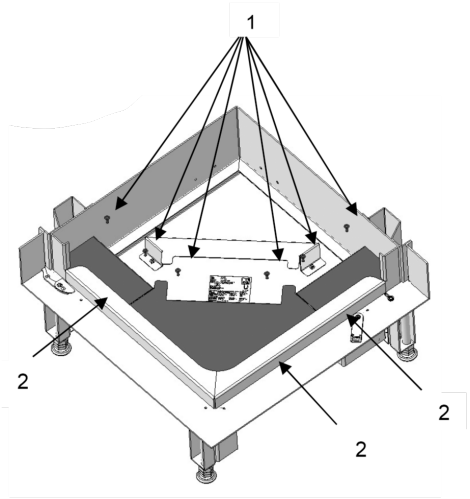

Abb. 59: Teile ausbauen 55x

Bei 55x

9) Sechs Taptite Schrauben M5x16 (1) entfernen.
10) Drei Primärluftabdeckungen (2) entfernen.

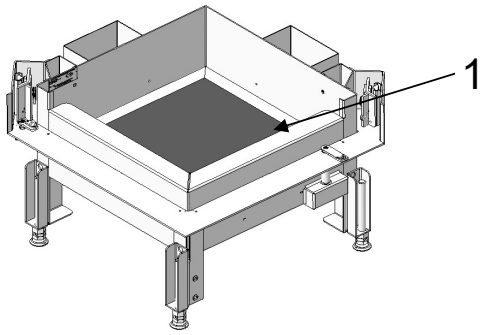

Abb. 60: Teile ausbauen 63x

Bei 63x

11) Keramott Auflageblech 81) entfernen.

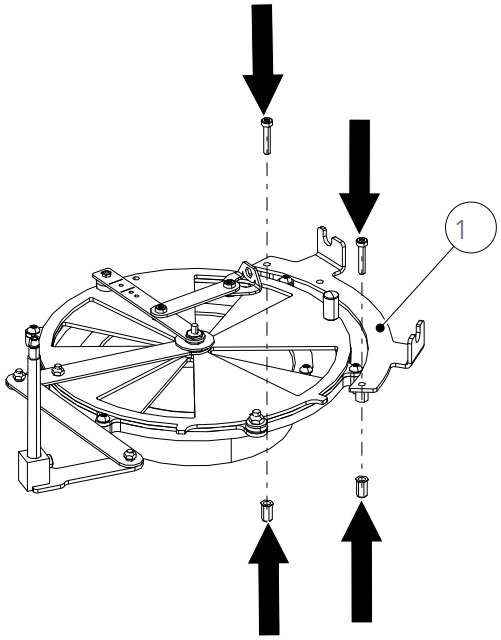

Abb. 61: Montageset montieren

In der nachfolgenden Darstellung wurde das Montageset 363000 in der Ausführung links verbaut.

Je nach Gerät, Montageset, linker oder rechter Einbausituation müssen für den Einbau der Stütze andere Schrauben entfernt bzw. wieder montiert werden. Dies entnehmen Sie den Darstellungen der Einbausituationen Ihres Ofens/Montagesets sowie der detaillierten Zeichnung des Montagesets.

12) Das Montageset (1) wie abgebildet montieren.
    ⇨ Nach dem Einbau des Montagesets, die Leichtgängigkeit des Luftreglers überprüfe.
13) Bewegen Sie dazu den Luftregler mehrmals von der Minimalstellung in die Maximalstellung. Sollte keine Leichtgängigkeit des Luftreglers gegeben sein überprüfen Sie folgendes:
    ⇨ Montageset richtig montiert.
    ⇨ Verschraubungen auf der Luftregelscheibe zu fest angezogen

Lässt sich der Luftregler leicht verstellen, kann mit der Montage der Verbindung zwischen Montageset und Steuereinheit fortgefahren werden.

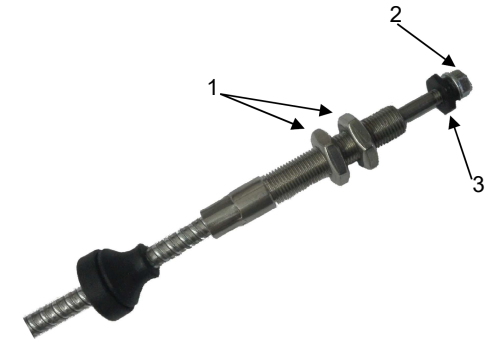

Abb. 62: Steuerungseinheit einbauen

14) Die beiden M10x1 Flachmuttern (1) sowie die M5 Mutter mit Flansch (2) und das Distanz-Verbindungsblech (3) entfernen.

Für die Verbindung zwischen Steuereinheit und Montageset benötigen Sie folgende Teile aus dem Montageset:

- 2 x Taptite ISR-LKS M5x10
- 2 x Flansch Bowdenzug
- Torx Schraubendreher (nicht im Lieferumfang enthalten)

Der Aufstellungsort der Steuerungseinheit muss so gewählt werden, dass folgende Punkte gewährleistet sind:

- Die Umgebungstemperatur der Steuerungseinheit darf 50°C nicht überschreiten.
- Die Steuerungseinheit muss zugänglich sein.
- Es dürfen maximal 2 Kurven mit dem Bowdenzug gelegt werden.
- Der Kurvenradius des Bowdenzuges darf nicht kleiner als 100 mm sein.

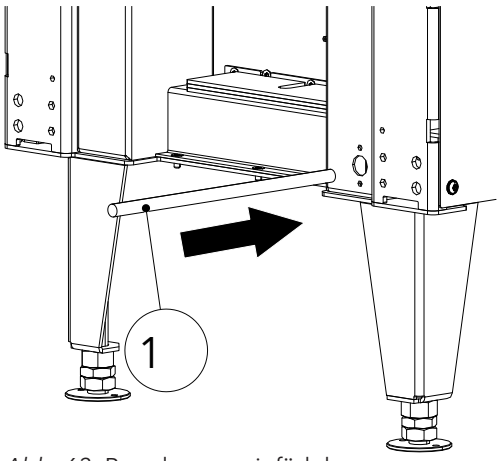

Abb. 63: Bowdenzug einfädeln

15) Bowdenzug (1) durch die Bohrung Ø16 in den Kamineinsatz einfädeln.

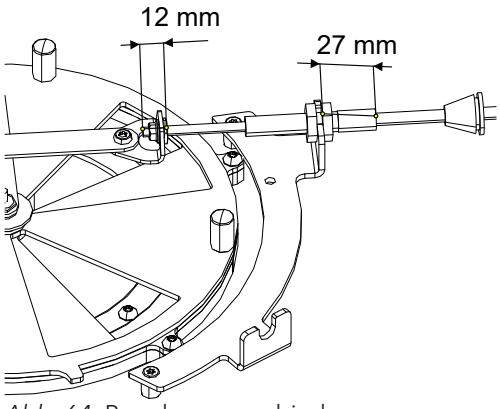

Abb. 64: Bowdenzug verbinden

16) Den Bowdenzug mit dem Montageset verbinden.
    ⇨ Achten Sie auf die Einbaumaße. Die Maße 27 mm und 12 mm sind bei allen Montagesets gleich.

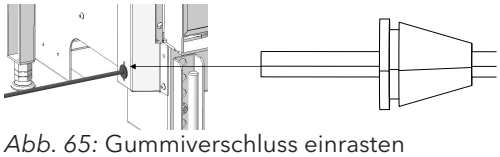

Abb. 65: Gummiverschluss einrasten

17) Gummiverschluss so weit in den Kamineinsatz schieben das die Nut im Gummiverschluss einrastet.

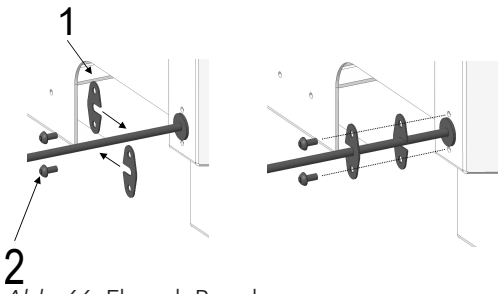

Abb. 66: Flansch Bowdenzug

18) Flansch Bowdenzug (1) je einmal von links und von rechts, über den Bowdenzug schieben.
19) Anschließend die beiden Flansche (1) mit dem Taptite Schrauben (2) auf den Kamineinsatz verschrauben.
20) Kontrollieren Sie nach dem Verschrauben, ob der Gummiverschluss festsitzt und rundherum richtig aufliegt. Nach dem Einbau des Kamineinsatzes ist dieser Bereich nicht mehr zugänglich!

11.10.2 InsertControl Funktionstest

TIPP

Bevor der Kamineinsatz wieder zusammengebaut wird, sollte ein Funktionstest durchgeführt werden.

- Vergewissern Sie sich, dass alle Komponenten richtig miteinander verbaut sind
- Stecken Sie das Netzteil in die Steckdose
- Die Steuerung fährt jetzt die Maximalstellungen des Motors ab (Kalibrierungsfahrt)
- Warten Sie ca. 10 Minuten nach Einstecken des Netzteils und kontrollieren Sie in dieser Zeit, ob sich die Luftregelscheibe dabei einmal komplett geschlossen und geöffnet hat
- Nach Ablauf der 10 Minuten muss die Luftregelscheibe entweder komplett geöffnet oder geschlossen sein (je nach eingestelltem Programm)

TIPP

Nach erfolgreichen Funktionstest kann der Kamineinsatz wieder komplett montiert werden.

Sollte sich nach Ablauf der 10 Minuten, die Luftregelscheibe nicht einmal komplett geöffnet und geschlossen haben, überprüfen Sie folgendes:

- Überprüfen Sie, ob das Montageset laut Zeichnung, verbaut wurde
- Überprüfen Sie, ob die Verschraubungen auf der Luftregelscheibe eventuell zu fest angezogen sind
- Überprüfen Sie, ob der Bowdenzug eventuell eingeklemmt bzw. durch einen Fremdkörper blockiert wird
- Lösen Sie die Verbindung zwischen Bowdenzug und Montageset
- Überprüfen Sie, ob sich das Montageset ohne Bowdenzug leicht verstellen lässt
- Überprüfen Sie den Bowdenzug auf Verschmutzungen. Bei Verschmutzung, den Bowdenzug reinigen. **NICHT EINÖLEN!**
- Führen Sie den Funktionstest noch einmal aus ohne dass die Steuerungseinheit mit dem Montageset verbunden ist. Kontrollieren Sie dabei, ob die Welle des Bowdenzugs einen Weg von 38 mm erreicht.

11.10.3 Funktionsweise der automatischen Abbrandsteuerung InsertControl

InsertControl reagiert nur auf Differenzen in der Rauchgastemperatur, die in gewissen Zeiträumen stattfinden. Diese Informationen werden vom Temperatur-Sensor an die Steuerung übermittelt. Sollte der Temperatur-Sensor defekt sein oder eine Störung aufweisen, geht die Steuerung automatisch in den Störungsmodus mit 60% Schieberöffnung und ändert diese Position nicht mehr.

Funktionsweise

Die Software der InsertControl besteht aus folgenden 6 Programm-Phasen.

- Kalibrierung
- Standby
- Zünd Phase
- Abbrand Phase (Luftregler 60 % (Eco) od. 80 % (Normal))
- Nachlege Phase
- Glut Phase

Kalibrierung: Die Kalibrierung (s.o.) der Steuerung wird durchgeführt, wenn die Steuerung an das Stromnetz gehängt oder das Wlan geändert wird, jedoch nur wenn die Rauchgastemperatur unter 80 ° C liegt. Dabei erkennt die Steuerungssoftware, wo sich bei ihrem Kamineinsatz die Positionen 0 % und 100 % Schieberöffnung befinden. Nachdem die Steuerung die beiden Maximalstellungen erkannt hat, fährt diese auf 0 % Schieberöffnung (wenn das richtige Programm gewählt wurde) und wechselt in die Standby Phase.

Dieser Vorgang benötigt ca. 10 Minuten. Sollte die Rauchgastemperatur über 80°C liegen, wird keine Kalibrierungsfahrt durchgeführt. Die Steuerung verwendet die Daten der zuletzt durchgeführten Kalibrierungsfahrt.

Die Programmierung der Steuerung beinhaltet verschiedene Abbrand Kurven, „Eco“ und „Normal“. Jede dieser zwei Modi steht mit der Funktion „schiebend öffnend“ und schiebend schließend“ zur Verfügung.

Programm Übersicht		
Wahlrad	Modus	Funktion
Position 0	-	Schieberöffnung, immer 60%
Position 1	Normal	schiebend öffnend
Position 2	Eco	schiebend öffnend
Position 3	Normal	schiebend schließend
Position 4	Eco	schiebend schließend

Programm auswählen

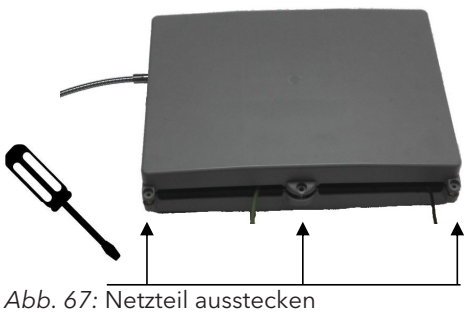

Abb. 67: Netzteil ausstecken

1) Netzteil von der Steckdose trennen.
2) Die Rei Schrauben entfernen und das Gehäuse der Steuerungseinheit öffnen.

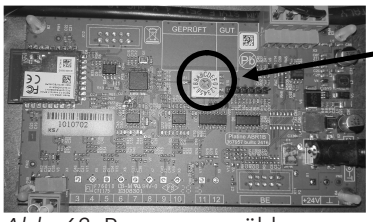

Abb. 68: Programm wählen

Auf der Platine befindet sich ein Wahlschalter (1), der standardmäßig auf Position „0" eingestellt ist.

3) Programm auswählen, indem Sie den Pfeil des Wahlschalters auf Position 1, 2, 3 oder 4 stellen (siehe Tabelle „Programm Übersicht").
4) Bevor Sie die Steuerung wieder verschließen, führen Sie eine erneute Kalibrierung aus, indem Sie das Netzteil wieder einstecken.
   - ⇨ Wenn Sie die richtige Funktion „schiebend schließend" oder „schiebend öffnend" gewählt haben, muss die Steuerung nach der Kalibrierung den Schieber komplett schließen.
   - ⇨ Sollten Sie bemerken, dass Sie das falsche Programm gewählt haben, können Sie dies im Service Menü der App ändern.

APP

Die Funktion von InsertControl kann mittels App auf Smartphones der Betriebssysteme iOS und Android überwacht werden. Laden Sie dazu zunächst die App „InsertControl" aus dem iTunes Store bzw. Google Play auf Ihr Smartphone.

InsertControl baut, wenn sie mit dem Stromkreis verbunden ist, ein WLan mit dem Namen „ABR_xxxxxxx (xxxxxxx = Seriennummer der Steuerung) auf. Sie müssen Ihr Smartphone mit diesem Netz verbinden (Passwort: 12345678). Danach die App starten, die Verbindung wird automatisch hergestellt.

Auf Wunsch können Sie danach die App mit einem anderen WLan verbinden (im Einstellungsmenü der App). Achtung, danach startet eine neue Kalibrierungsfahrt der Steuerung.

11.11 Konvektionsmantel montieren

HINWEIS

Bitte beachten Sie bei Verwendung eines KV-Mantels die nationalen Vorschriften bezüglich Einzelraumfeuerstätten und Messpflicht bei Ganzhaus-Heizung.

11.11.1 KV Mantel 63x40x42 K 2.0

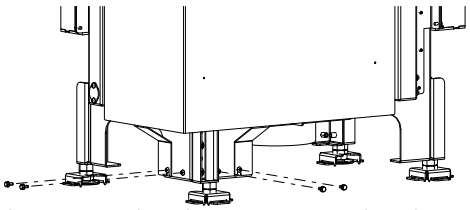

Abb. 69: SK-Schrauben wenig einschrauben.

1) Die SK-Schrauben M5x10 unten am Kamineinsatz ein wenig einschrauben.

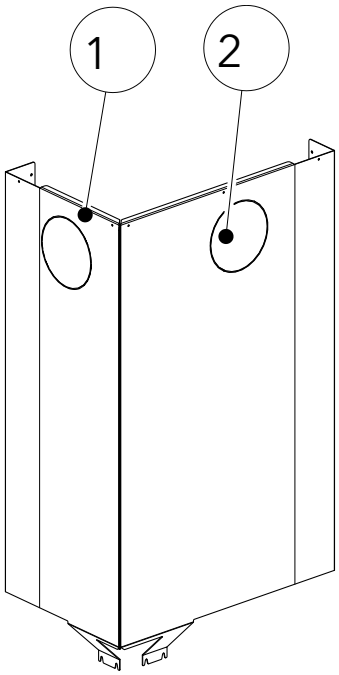

Abb. 70: KV hinten und seitlich zusammenschrauben

2) KV-Mantel seitlich (1) und KV-Mantel hinten (2) zusammenschrauben.

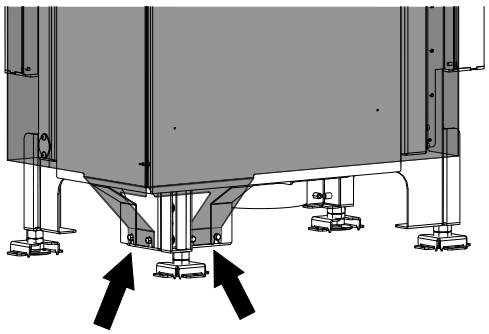

Abb. 71: KV hinten seitlich auf Kamineinsatz anbringen

3) Das zusammengebaute Teil (KV-Mantel seitlich und hinten) am Kamineinsatz anbringen und unten in die Schrauben einhängen und die Schrauben festziehen.

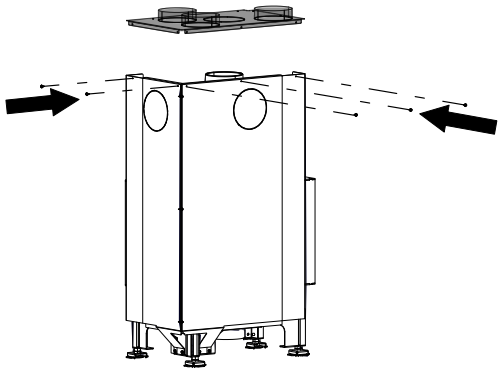

Abb. 72: Deckel vom KV-Mantel befestigen

4) Deckel vom KV-Mantel draufgeben und mit den Schrauben seitlich und hinten am KV-Mantel befestigen.

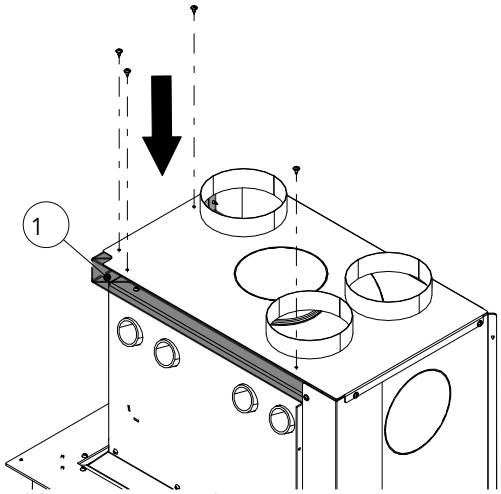

Abb. 73: KV-Mantel vorne montieren

5) KV-Mantel vorne (1) am Kamineinsatz anbringen und von oben mit dem Deckel verschrauben.

11.12 Designrahmen montieren

HINWEIS

Designrahmen dürfen weder angeputzt, noch verputzt, noch eingemauert werden.

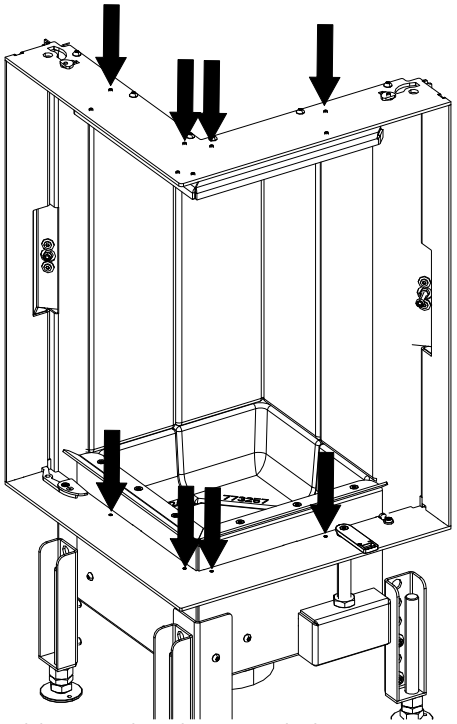

Abb. 74: Schrauben rausdrehen

1) Tür ausbauen. Gehen Sie dabei wie im Kapitel Tür ausbauen [▸ auf Seite 57] beschrieben vor.
2) Die Schrauben rausdrehen.

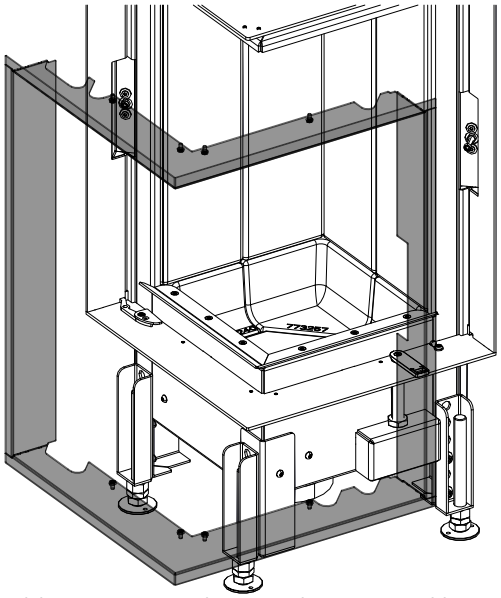

Abb. 75: Designrahmen anbringen und befestigen

3) Designrahmen vorsichtig am Kamineinsatz anbringen und mit Schrauben befestigen.
4) Türe einbauen. Gehen Sie dabei wie im Kapitel Tür einbauen [▸ auf Seite 57] beschrieben vor.
5) Tür ggf. einstellen. Gehen Sie dabei wie im Kapitel Tür einstellen [▸ auf Seite 82] beschrieben vor.

11.13 Tragrahmen montieren

HINWEIS

Achten Sie darauf, dass der Tragrahmen nicht am Kamineinsatz draufliegen darf. Er muss in die Mauer vermauert werden.

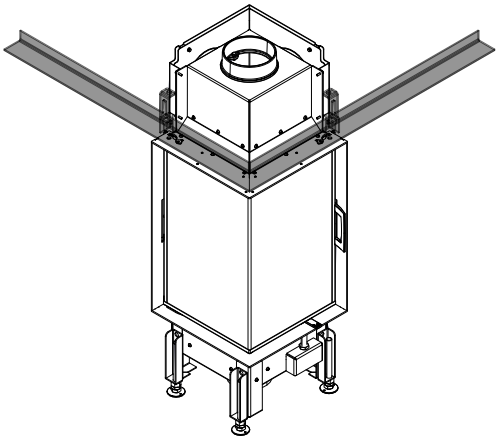

Abb. 76: Tragrahmen montieren

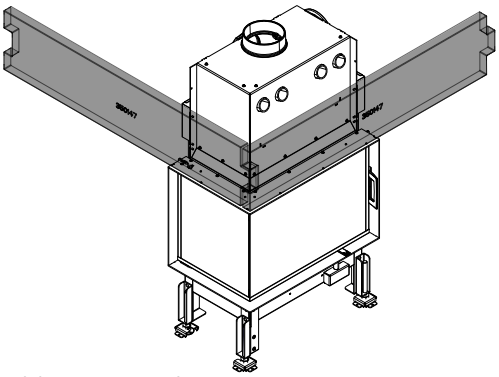

Abb. 77: Tragrahmen montieren

Der Tragrahmen wird (je nach Modell) in der Länge gekürzt. Der Tragrahmen wird auf das seitliche Mauerwerk aufgelegt und es ist keine zusätzliche Verankerung erforderlich.

Der Tragrahmen wird verwendet, damit das Gewicht der Mauer o.ä. nicht auf den Kamineinsatz lastet.

12 Einstellungen

12.1 Tür einstellen

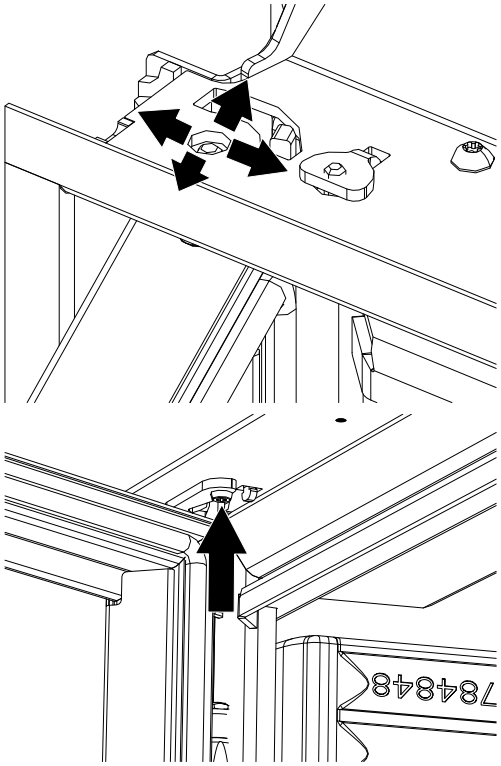

Abb. 78: Tür einstellen

1) Schrauben lockern und den Bolzen seitlich verschieben um den Türneigungswinkel einzustellen.
2) Auch der Dichtungsandruck kann verstellt werden.
3) Die Schrauben wieder festziehen.

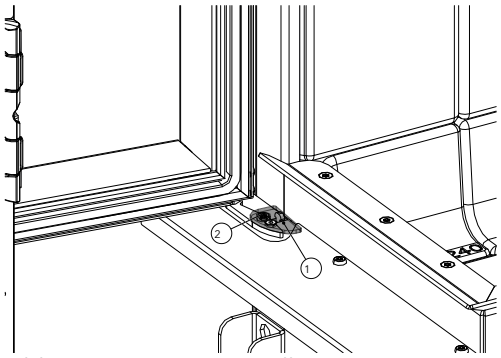

Abb. 79: Tür unten einstellen

4) Unten gehört die Tür mit der gleichen Schraube eingestellt. Falls die Abdeckung (1) montiert ist, muss diese zuerst abmontiert werden. Lösen Sie die Schraube der Abdeckung und nehmen Sie diese ab.
5) Die Schraube (2) lockern und mit der Platte den Türneigungswinkel richtig einstellen.
6) Die Abdeckung (1) wieder montieren.

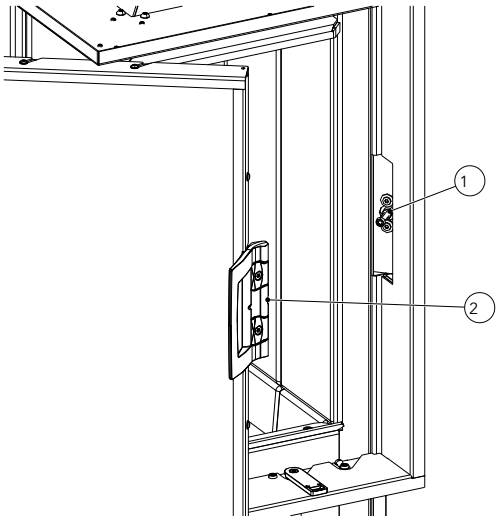

Abb. 80: Tür einstellen

✓ Die Schraube (1) muss mittig eingestellt werden damit die Tür richtig dichtet und die Einkerbung (2) am Griff richtig einrastet.

7) Bei der Schraube (1) kann mit den Schrauben und der Platte die Einstellung gemacht werden.
8) Überprüfen Sie, ob die Schraube (1) richtig in die Einkerbung (2) einrastet und die Tür dicht verschlossen ist. Sollte das nicht der Fall sein, wiederholen Sie den vorherigen Schritt und stellen Sie die Schraube (1) richtig ein.

12.2 Rauchsammler einstellen

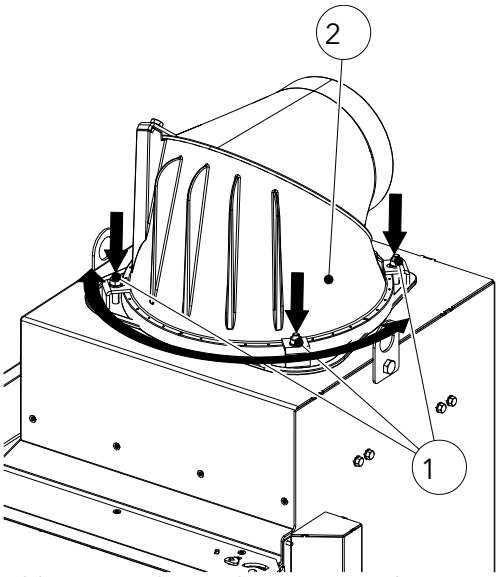

Abb. 81: Rauchsammler in gewünschte Position drehen

1) Schrauben (1) lockern.
2) Den Rauchsammler (2) drehen, um diesen in die gewünschte Position zu bringen.
3) Schrauben (1) satt anziehen.

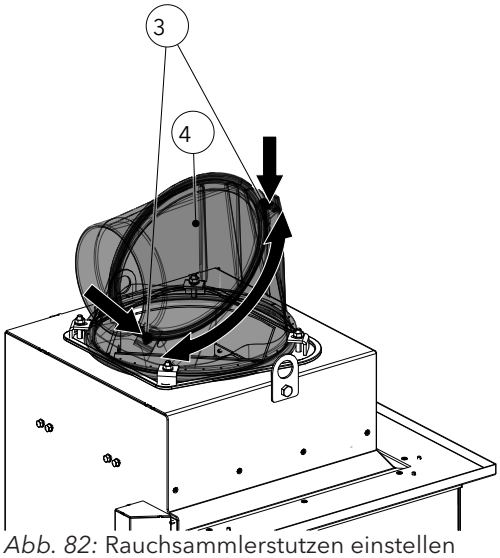

Abb. 82: Rauchsammlerstutzen einstellen

4) Schrauben (3) lockern.
5) Den Rauchsammlerstutzen (4) drehen, um diesen in die gewünschte Position zu bringen.
   ⇨ Somit lässt sich in Verbindung mit dem Drehen des Abgasstutzen (4) jeder beliebige Neigungswinkel realisieren.
   ⇨ Alle notwendigen Dichtungen sind bereits in die Gussteile eingeklebt.
6) Schrauben (3) satt anziehen.

13 Bedienung

13.1 Bedienelemente

Die Geräteserien zeichnen sich durch eine äußerst einfache Bedienung aus.

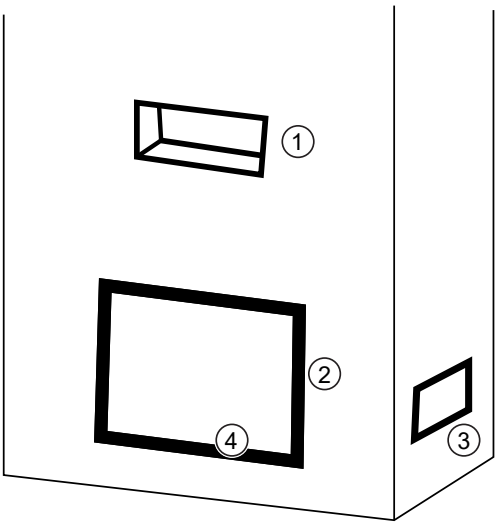

Abb. 83: Funktionsweise Bedienung am Gerät

Funktionsweise

1	Konvektionsaustritt
2	Türverschluss
3	Konvektionseintritt
4	Verbrennungsluftregler

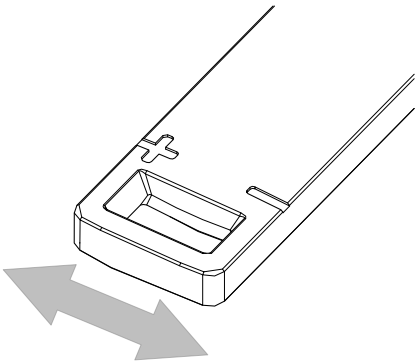

Verbrennungsluftregler

+	Maximale Luftzufuhr für schnelles Anbrennen
-	Kleine Heizleistung
I	Mittlere Heizleistung

Türverschluss – Klapptür

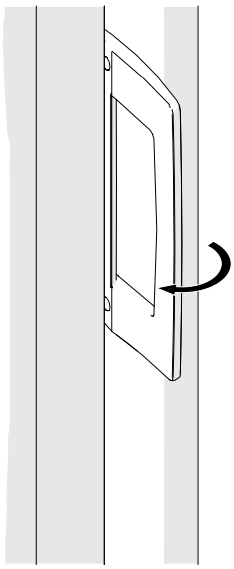

Entriegeln:

1) Verschluss nach außen drücken.
   ⇨ Türrahmen wird entriegelt.
   ⇨ Tür ausschwenken.

Verriegeln:

2) Bei geöffneter Türstellung (Öffnungswinkel > 20°) Klappgriff loslassen.
   ⇨ Türrahmen schließt von selbst und das Gerät ist betriebsbereit.

13.2 Vor dem Anheizen

Der Heizkamin kann nur ordnungsgemäß funktionieren, wenn dem Aufstellraum (dem Gerät) ausreichend Verbrennungsluft zuströmt, insbesondere beim gleichzeitigen Betrieb mehrerer Feuerstätten. Sorgen Sie bereits vor dem Anheizen für ausreichende Luftzufuhr. Die Verbrennungsluftklappe am Gerät öffnen und über den gesamten Abbrandzeitraum offenhalten.

Einrichtungen zur Verbrennungsluftversorgung dürfen nicht verändert werden.

13.3 Brennmaterial

HINWEIS

Um Schäden zu vermeiden, dürfen Sie Ihren Kamineinsatz **NIE** mit einer größeren als in dieser Betriebsanleitung angegebenen Brennstoffmenge betreiben!

Zugelassener Brennstoff

Trockenes, gut abgelagertes, naturbelassenes Scheitholz (bevorzugt Hartholz) ist als Brennstoff für unsere Kamineinsätze zugelassen

Rundes Holz ist mindestens einmal zu spalten, damit es besser anbrennt. Der Durchmesser des gespaltenen Scheites darf 7 cm nicht überschreiten.

Maximale Brennstoffmenge

Die maximale Brennstoffmenge siehe Kapitel Technische Daten.

Saubere Verbrennung

Um eine saubere, emissionsarme Verbrennung zu erreichen, muss zum einen trockenes (rel. Holzfeuchte < 20 %) und unbehandeltes Brennholz verwendet werden. (Nasses Holz verursacht neben einem geringeren Heizwert, dass die Scheiben Ihres Kamineinsatzes sehr viel rascher mit Ruß beschlagen). Zum anderen muss die richtige Brennholzmenge verbrannt werden. Heizen Sie verantwortungsbewusst mit trockenem Brennholz und schonen Sie damit Mensch und Umwelt.

Heizmaterial

Verbrennen Sie ausschließlich das empfohlene Heizmaterial.

Explosive Stoffe

Das Verbrennen oder Einbringen von leicht brennbaren oder explosiven Stoffen (leere Spraydosen und dgl.) in den Brennraum sowie deren Lagerung in unmittelbarer Nähe Ihres Kamineinsatzes, ist strengstens verboten. Explosionsgefahr!

13.4 Anfeuern

Für den richtigen und sicheren Betrieb der Feuerstätte ist darauf zu achten, dass der Schornstein den erforderlichen Förderdruck aufbaut. Dies muss besonders bei jeder Erstinbetriebnahme (nach der Sommerzeit) und in der Übergangszeit (z.B.: starker Wind, Nebel, etc.) kontrolliert werden. Zu diesem Zweck halten Sie eine Streichholz- oder Feuerzeugflamme an die geöffnete Feuertür. Wird die Flamme nicht in die Öffnung hineingezogen, muss durch eine starke Wärmeentwicklung (z.B. durch Papier oder Kleinholz) ein Auftrieb im Schornstein erzeugt werden. Gelingt das nicht, muss auf die Inbetriebnahme des Heizkamins verzichtet werden!

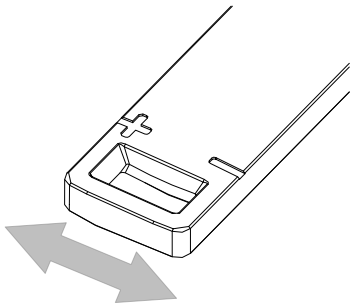

1) Regler der Verbrennungsluft ganz nach links auf Stellung "+" bringen

2) Eine eventuell vorhandene Drosselklappe ganz öffnen.

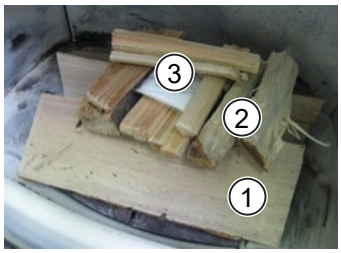

Abb. 84: Vor dem Anzünden

3) Legen Sie 2 - 3 Stück Scheitholz (1) (Buche, Eiche, Birke) unten quer in den Feuerraum.
4) Darüber fein gespaltenes Weichholz (2).
5) In die Mitte eine Anzündhilfe (3) legen und anzünden.
   ⇨ Verwenden Sie niemals Benzin, Spiritus o.ä. zum Anzünden!

1	Scheitholz
2	Weichholz
3	Anzündhilfe



6) Sobald nach einigen Minuten die Holzscheite rundherum gut angebrannt sind, Verbrennungsluftregler um ca. 50 % schließen (Regler auf Mittelstellung bringen) bzw. die Drosselklappe, sofern vorhanden, um 50 % schließen (Griff nach links).

13.5 Heizen

1) Verbrennungsluftklappe maximal 50 % geöffnet (Regler auf Mittelstellung). Andernfalls brennt die aufgelegte Brennstoffmenge zu schnell ab und es entstehen zu hohe Temperaturen am Gerät.
2) Drosselklappe, falls vorhanden, 50 % geöffnet. Andernfalls brennt die aufgelegte Brennstoffmenge schnell ab.
3) Alle vorhandenen Warmluftgitter vollständig öffnen.
4) Wenn sich nur noch Glut im Brennraum befindet, nachlegen.

13.6 Holz nachlegen

Bitte beachten Sie, dass die Kamineinsätze keine Dauerbrand-Feuerstellen sind. Es handelt sich um Zeitbrand-Feuerstellen, d.h. länger andauernder Betrieb wird durch wiederholtes Nachlegen erreicht.

Beim Nachlegen sollten keine weiten oder leicht brennbaren Kleidungsstücke getragen werden.

Der richtige Zeitpunkt zum Nachlegen ist gekommen, wenn der Brennstoff fast bis zur Glutphase niedergebrannt ist. Auflage, wenn nur mehr Glut vorhanden ist. Weitere Holzaufgaben sind dann meist nicht mehr nötig.

Möchten Sie die Anlage trotzdem weiter betreiben, müssen die Aufgabeintervalle verlängert und die Aufgabemenge reduziert werden (um 0,5 – 1 kg).

Holz nachlegen:

1) Luftregler öffnen.
   ⇨ So entstehen keine Verwirbelungen, die Rauchgase austreten lassen. Drosselklappe, sofern vorhanden, ganz öffnen.
2) Drosselklappe öffnen.
3) Tür langsam öffnen.
4) Holz nachlegen.
5) Tür verschließen.
6) Wenn das Holz richtig brennt, den Luftstellhebel auf ca. ½ Stellung zurück und die Drosselklappe, sofern vorhanden, wieder bis zu 2/3 schließen (nach links drehen).

13.7 Heizen in der Übergangszeit

In der Übergangszeit, d.h. bei höheren Außentemperaturen, kann es bei plötzlichem Temperaturanstieg zu Störungen des Schornsteinzuges kommen, so dass die Heizgase nicht vollständig abgezogen werden. In diesem Fall ist die Feuerstätte mit geringeren Brennstoffmengen zu befüllen und bei größerer Stellung des Luftschiebers/-reglers so zu betreiben, dass der vorhandene Brennstoff schneller (mit Flammenentwicklung) abbrennt und dadurch der Schornsteinzug stabilisiert wird.

TIPP

Zur Vermeidung von Widerständen im Glutbett sollte die Asche öfter entnommen werden.

13.8 Heizen mit keramischem Zug (Nachheizfläche)

Ist Ihre Anlage mit einem keramischen Zug (oder mit einer metallischen Nachheizfläche) ausgerüstet, so ist beim Heizbetrieb Folgendes zu beachten:

- Während des Heizbetriebs über die Nachheizfläche darf die Feuerraumtür nicht geöffnet werden (Abgasaustritt). Zum Holz-Nachlegen muss zuerst die Umlenkklappe geöffnet werden. Erst dann darf die Feuerraumtür geöffnet werden.

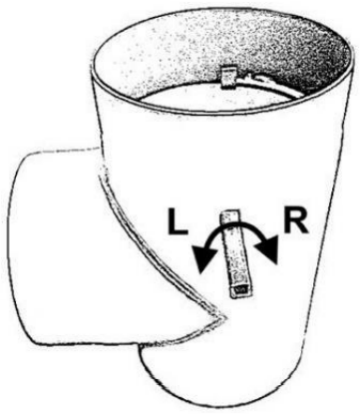

- Die Umlenkung der Heizgase über die Nachheizfläche darf frühestens 15 Minuten nach dem Anfeuern erfolgen. Ansonsten besteht die Gefahr, dass es über dem Türrahmen zu unkontrolliertem Abgasaustritt kommt.
  - Nach links drehen -> Klappe öffnet
    Heizgase werden direkt in den Schornstein geführt. In dieser Stellung kann die Feuerraumtür geöffnet werden.
  - Nach rechts drehen -> Klappe schließt
    Heizgase werden über die Nachheizfläche geführt. Dies darf nur bei geschlossener Feuerraumtür erfolgen.

13.9 Betriebsweise

Wir möchten an dieser Stelle gesondert darauf hinweisen, dass die Austroflamm-Kamineinsätze nur mit geschlossenen Türen zu betreiben sind. Bei geschlossener Betriebsweise wird der beste Wirkungsgrad und damit einhergehend die optimale Brennstoffausnutzung erreicht.

14 Inbetriebnahme

14.1 Erste Inbetriebnahme

✓ Die erste Inbetriebnahme Ihres Kamineinsatzes sollte frühestens 4 Wochen nach Fertigstellung der Verkleidung erfolgen, damit alle Verkleidungsteile vollständig austrocknen können.

1) Alle beigelegten Dokumente und Zubehörteile aus der Feuerstelle entnehmen.
2) Lesen Sie die Betriebsanleitung vor der ersten Inbetriebnahme aufmerksam durch.
   - ⇨ Für den optimalen Anbrand verweisen wir im Kapitel Anfeuern [▸ auf Seite 85] erklärt.
   - ⇨ Beim ersten Feuer nach Anlagenfertigstellung sollte dies in der ersten Stunde sehr klein gehalten werden und erst allmählich durch Vergrößerung der Holzaufgabemenge gesteigert werden. Die maximale Holzaufgabemenge pro Stunde darf dabei jedoch nicht überschritten werden.
   - ⇨ Die beim ersten Feuern auftretenden Gerüche entstehen durch das Ausdampfen von Blechfetten und Bindemitteln der Lackierung. Diese Dämpfe sind zwar unangenehm aber völlig ungiftig. Wir empfehlen Ihnen daher, beim ersten Feuern den Raum gut zu belüften.

HINWEIS

Um Schäden zu vermeiden, dürfen Sie Ihren Kamineinsatz **NIE** mit einer größeren als in dieser Betriebsanleitung angegebenen Brennstoffmenge betreiben!

15 Reinigung

15.1 Kamineinsatz, Heizgaszüge reinigen

Kamineinsatz & Heizgaszüge (wenn vorhanden) müssen mind. 1 x pro Jahr gereinigt werden, um einen wirtschaftlichen und einwandfreien Betrieb zu gewährleisten. Keramische und metallische Heizgaszüge werden über die dafür vorgesehenen Reinigungsöffnungen gesäubert. Die notwendigen Arbeiten sollten durch den Ersteller der Anlage oder einen entsprechenden Fachbetrieb erledigt werden. Es empfiehlt sich hierfür der Abschluss eines Wartungsvertrages.

Der Schornstein muss ebenfalls regelmäßig durch den zuständigen Bezirksschornsteinfegermeister gereinigt werden. Über die notwendigen Intervalle gibt dieser Auskunft.

HINWEIS

Führen Sie alle Reinigungstätigkeiten im kalten Zustand des Kamineinsatzes durch.

15.2 Asche entfernen

- Regelmäßig und rechtzeitig (mind. 1 x pro Woche) die Asche aus dem Feuerraum entfernen.
  - Wird der Feuerraum nicht regelmäßig von Asche gereinigt, so besteht die Gefahr, dass sich die Verbrennungsluftöffnungen verstopfen und das Gerät Schaden leidet.

Um die Asche zu entfernen, gehen Sie wie folgt vor:

HINWEIS

Beachten Sie beim Entfernen der Asche, dass sich Glut im Feuerraum befinden könnte. Asche nur im kalten Zustand des Kamineinsatzes entfernen.

1) Tür öffnen.
2) Asche mit einer Schaufel und einem Handfeger bzw. mit einem Aschesauger entfernen.

15.3 Türglas reinigen

Bei der Pflege und Reinigung muss auch die Scheibe gereinigt werden. Wird diese nicht regelmäßig gesäubert, dann kann es passieren, dass die Rußpartikel einbrennen. Umso wichtiger ist eine regelmäßige Pflege.

- Wir empfehlen das Glas mit unserem Austroflamm Glasreiniger oder handelsüblichem Fensterglasreiniger zu reinigen.
- Glas mit Glasreiniger einsprühen und leicht einwirken lassen.
- Verwenden Sie zum Abwischen ein Tuch oder Küchenpapier.
- Vermeiden Sie, dass Tür- oder Glasdichtungen mit Wasser oder Reiniger in Kontakt kommen, da diese sonst aushärten und dadurch ihre Funktion verlieren. Nur intakte Dichtungen gewährleisten die einwandfreie Funktion Ihres Kamineinsatzes.

Das schadet der Scheibe

Scheuernde Putzmittel oder grobe Putzlappen sollten Sie zum Reinigen der Scheibe nicht benutzen, dadurch könnte sie zerkratzen. Das beeinträchtigt nicht nur die Optik, sondern zugleich können sich in den Kratzern auch leichter Staub und Schmutz festsetzen.

15.4 Oberflächen reinigen

- Oberflächen können mit einem trocknen oder leicht feuchten Tuch gereinigt werden.
- Die Verwendung von Reinigungsprodukten auf Alkohol- oder Lösemittel-Basis gilt es zu vermeiden.
- Lackierte Oberflächen dürfen nur mit einem weichen Tuch (evtl. feucht) gereinigt werden.
- Aufgelösten Schmutz mit saugfähigem Lappen oder Haushaltspapier aufsaugen.
- Für Edelstahloberflächen gibt es ebenfalls Spezialreiniger.

16 Hilfe

Problem	Grund	Lösung
Die Glasscheibe verrußt	Kaminzug unzureichend oder gegebenenfalls zu hoch	von Zeit zu Zeit (je nach Gebrauch) muss die Glasscheibe mit Glasreiniger gereinigt werden Klärung mit Schornsteinfeger (ev. Schornstein verlängern/Zugmessung)
	falsche Bedienung des Luftreglers	Unbedingt gemäß Anleitung den Luftregler bedienen (wenn Sekundärluft zu weit geschlossen ist, verrußt die Glasscheibe sehr schnell)
	zu große Holzscheite zu feuchte Holzscheite	Menge und Größe lt. Anleitung einhalten
	Betriebstemperatur wurde nicht erreicht	Mehr Brennstoff, trockenes Holz (< 15 % Restfeuchte) verwenden, Luftregulierung beachten
Der Schornsteinzug zu kurz	Der Schornsteinzug ist unzureichend	Beauftragen Sie Ihren Schornsteinfeger mit einer Zugmessung
	Abgaszüge und Brennraum verrußt	Mehr Brennstoff, trockenes Holz (< 15 % Restfeuchte) verwenden, Luftregulierung beachten
Der Kamineinsatz riecht stark und raucht außen	Einbrennphase des Lacks	In den ersten Heizzyklen härtet der Lack aus und riecht dabei
	Die Oberfläche des Kamineinsatzes ist verstaubt/verschmutzt	Halten Sie die Oberflächen des Kamineinsatzes sauber Halten Sie den Bodenbereich rund um den Kamineinsatz sauber
Rauchgasaustritt beim Nachlegen und während der Heizphase	Zu geringer ggf. zu starker Schornsteinzug, Rauchrohranschluss undicht	Verbindungsstellen überprüfen und ggf. neu abdichten Schornsteinzug überprüfen
	Tür geöffnet, bevor auf Grundglut abgebrannt	Erst nachlegen, wenn nur noch Grundglut vorhanden (keine sichtbaren Flammen mehr)
Das Feuer ist zu schwach und/oder geht aus	Luftregler geschlossen (-)	Luftregler öffnen (+)
	Zu feuchtes Holz	Verwenden Sie trockenes Holz (< 15 % Restfeuchte)?
	Außentemperatur zu hoch (>15 °C)	
Der Raum wird nicht genügend warm	Konvektionsluftgitter geschlossen	Konvektionsluftgitter öffnen
	Schornsteinzug zu hoch	Klärung mit Schornsteinfeger (ev. Schornstein Verkürzung/Zugmessung)
Das Feuer brennt zu rasch und unkontrolliert ab	Luftregler offen (+)	Verbrennungsluftzufuhr nach Erreichen der Betriebstemperatur im Feuerraum drosseln (+/-)
	Dichtungen verschlissen	Überprüfen Sie ob die Dichtungen an der Türinnenseite durchgehend und in Ordnung sind. ggf. erneuern
	Feuerraumtür nicht richtig geschlossen	Feuerraumtür schließen
	Schornsteinzug zu hoch	Klärung mit Schornsteinfeger (ev. Schornstein Verkürzung/Zugmessung)
Keramikgläser verrußen sehr schnell	Ungeeignetes Holz verwendet	Trockenes, naturbelassenes Holz verwenden. Sie dazu die Informationen im Kapitel Brennmaterial

Problem	Grund	Lösung
	Betriebstemperatur nicht erreicht	Kamineinsatz auf die Betriebstemperatur bringen
		Verrußen der Scheibe nach 8-10 Stunden Feuern ist normal
	Schornsteinzug zu gering	Schornsteinfeger kontaktieren

16.1 Feuerraumauskleidung

Die Ausmauerung Ihres Kamineinsatzes besteht aus Keramott, einem hochwertigen Material mit besonderen verbrennungstechnischen Eigenschaften und ansprechender Optik. Diese Ausmauerung kann beim oder nach dem Betrieb oberflächliche Haarrisse aufweisen, die jedoch keinen Einfluss auf die Funktion haben. Ein Austausch solcher Teile ist nicht erforderlich!

16.2 Verhalten bei Schornsteinbrand

Wird falscher oder zu feuchter Brennstoff verwendet, kann es aufgrund von Ablagerungen im Schornstein zu einem Schornsteinbrand kommen.

1) Rufen Sie die Feuerwehr und den Bezirksschornsteinfegermeister!
2) Schließen Sie die Verbrennungsluft.
3) Ermöglichen Sie den Zugang zu den Reinigungsöffnungen (z.B. Keller und Dachboden).
4) Entfernen Sie alle brennbaren Materialien vom Schornstein.
5) Informieren Sie Ihren Bezirksschornsteinfegermeister vor einer erneuten Inbetriebnahme Ihres Kamineinsatzes und lassen Sie Ihren Schornstein auf eventuelle Schäden kontrollieren.

16.3 Verhalten bei Mängeln

Sollten Mängel am Kamineinsatz auftreten, benötigt Ihr Händler folgende Daten:

- Serien-Nummer und Gerätetyp laut Typenschild
- Originalrechnung (Verkaufsdatum)

17 Zubehör

360147 – 38x38x57 K

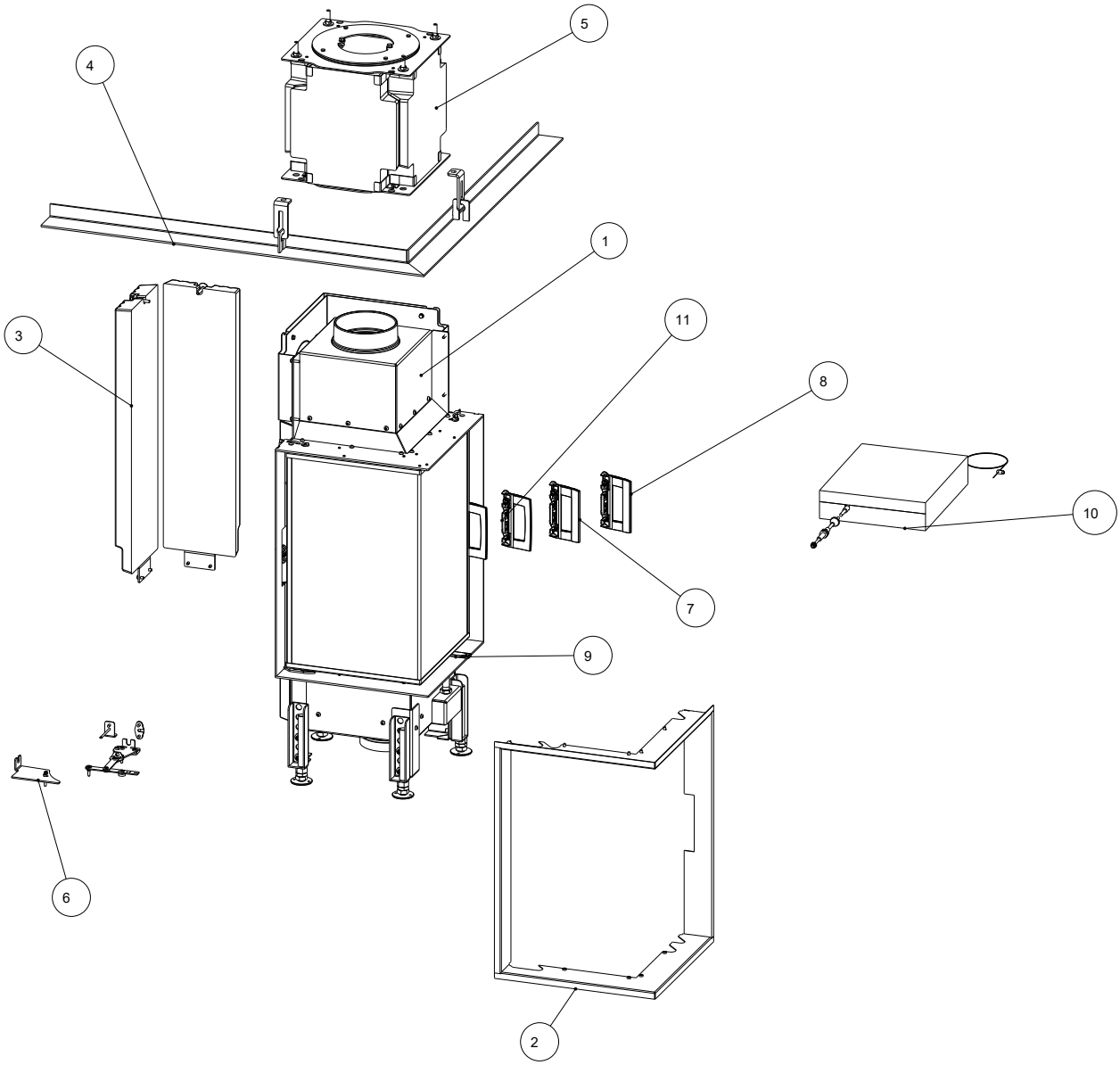

Pos. Nr.	Anzahl	Artikel	Artikel-Nr.
1	1	Grundgerät	360147
2	1	Designrahmen	361091-xx
3	1	HMS	361092
4	1	Tragrahmen Eck	354009-29
5	1	Speicherbox klein	361160
6	1	Kupplungseinheit 38x38x57 K	363002
7	1	Klappgriff 2.0	361212
8	1	Klappgriff 2.0 schwarz	361215
9	1	Luftsteller	361088
10	1	Regeleinheit	363010
11	1	Klappgriff schwarz	361089

360219 – 55x55x51 K 3.0

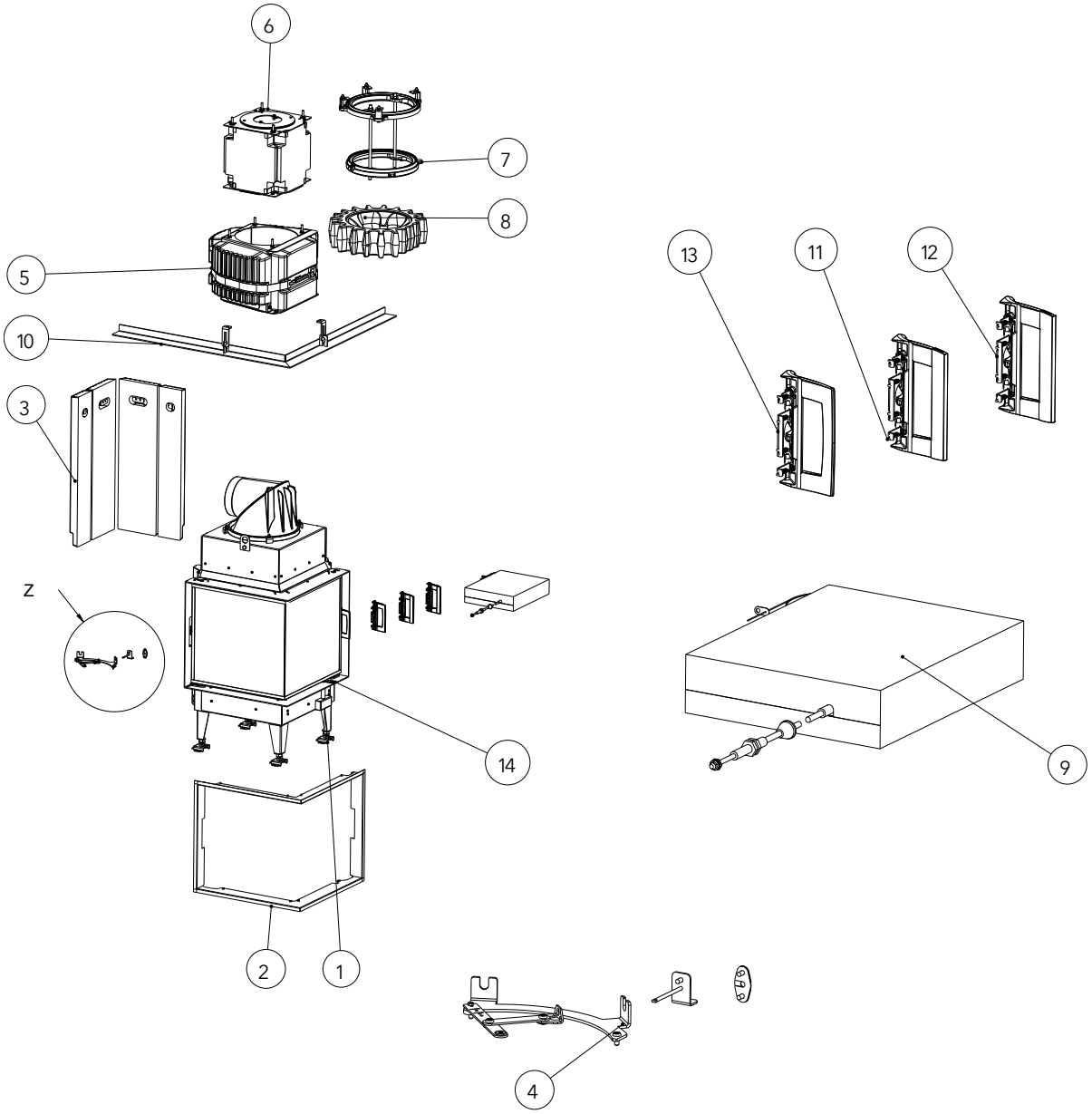

Pos. Nr.	Anzahl	Artikel	Artikel-Nr.
1	1	Grundgerät	360219
2	1	Designrahmen	361028-xx
3	1	HMS	361103
4	1	Kupplungseinheit 55x55x51	363004
5	1	HMS Aufsatz	361037
6	1	Speicherbox klein	361160
7	1	Aufsatzspeicherstein klein	350144
8	1	Aufsatzspeicherstein	350143
9	1	Regeleinheit	363010
10	1	Tragrahmen Eck	354009-29
11	1	Klappgriff 2.0	361212
12	1	Klappgriff 2.0 schwarz	361215
13	1	Klappgriff schwarz	361089
14	1	Luftsteller	361088

360220 – 55x55x57 K 3.0

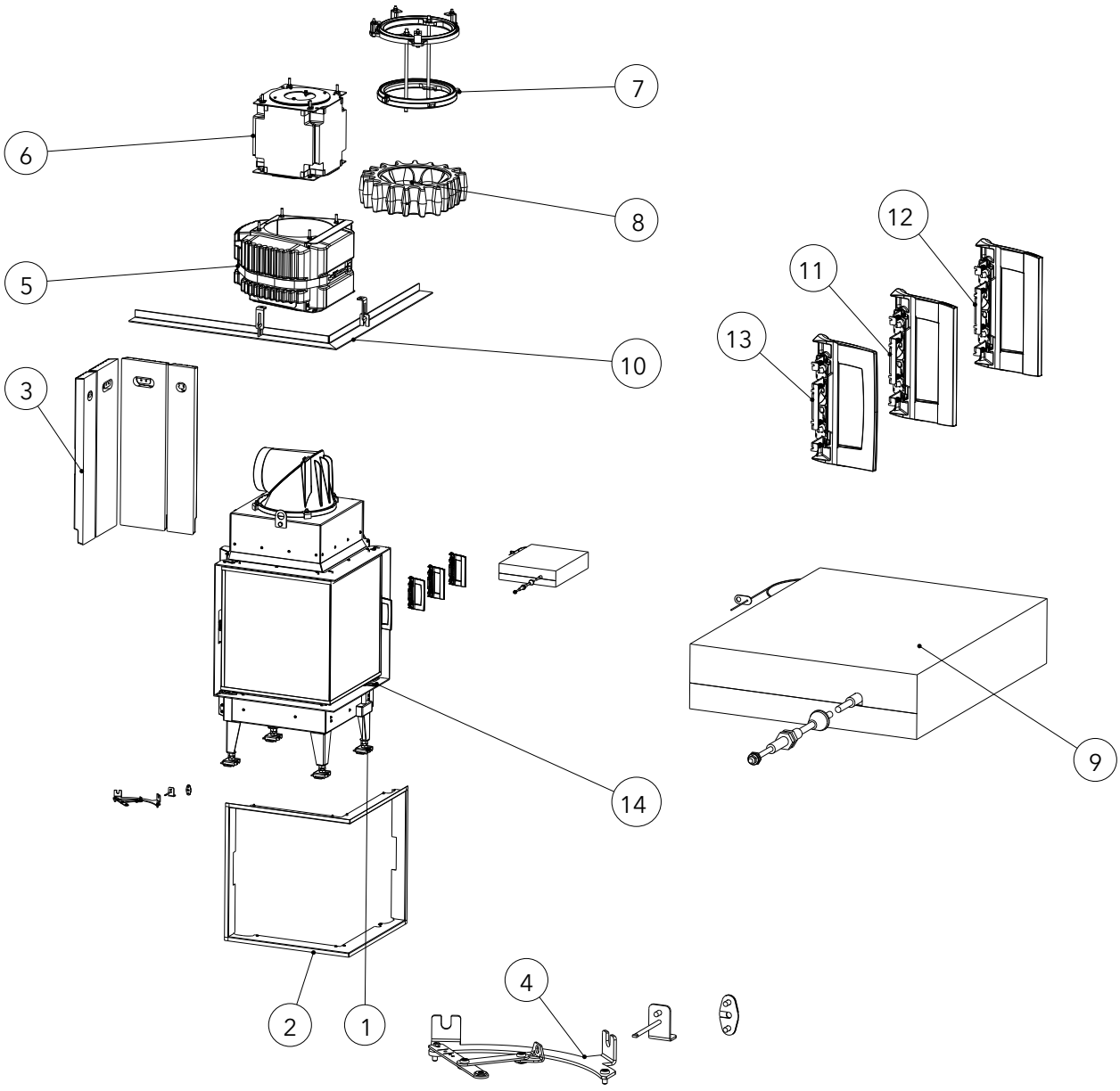

Pos. Nr.	Anzahl	Artikel	Artikel-Nr.
1	1	Grundgerät	360220
2	1	Designrahmen	361029-xx
3	1	HMS	361103
4	1	Kupplungseinheit 55x55x51	363004
5	1	HMS Aufsatz	361037
6	1	Speicherbox klein	361160
7	1	Aufsatzspeicherstein klein	350144
8	1	Aufsatzspeicherstein	350143
9	1	Regeleinheit	363010
10	1	Tragrahmen Eck	354009-29
11	1	Klappgriff 2.0	361212
12	1	Klappgriff 2.0 schwarz	361215
13	1	Klappgriff schwarz	361089
14	1	Luftsteller	361088

360251 – 63x40x42 K 2.0 links

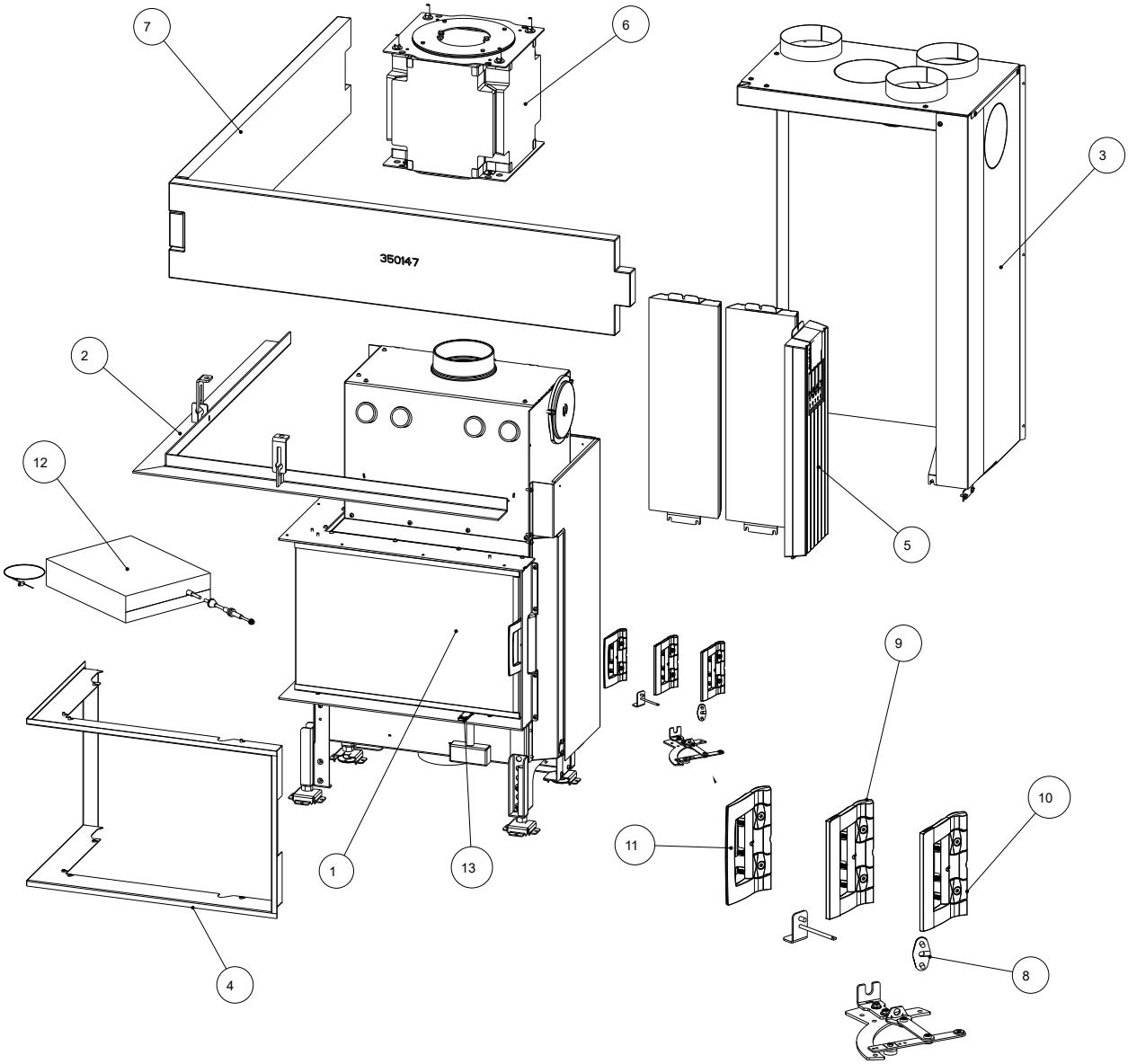

Pos. Nr.	Anzahl	Artikel	Artikel-Nr.
1	1	Grundgerät	360251
2	1	Tragrahmen Eck	354009-29
3	1	KV Mantel	361267
4	1	Designrahmen	361142
5	1	HMS Aufsatz	361151
6	1	Speicherbox klein	361160
7	1	Tragrahmen	350147
8	1	Kupplungseinheit 63x40x S 2.0	363005
9	1	Klappgriff 2.0	361212
10	1	Klappgriff 2.0 schwarz	361215
11	1	Klappgriff 2.0 schwarz	361215
12	1	Regeleinheit	363010
13	1	Luftsteller	361088

360252 – 63x40x42 K 2.0 rechts

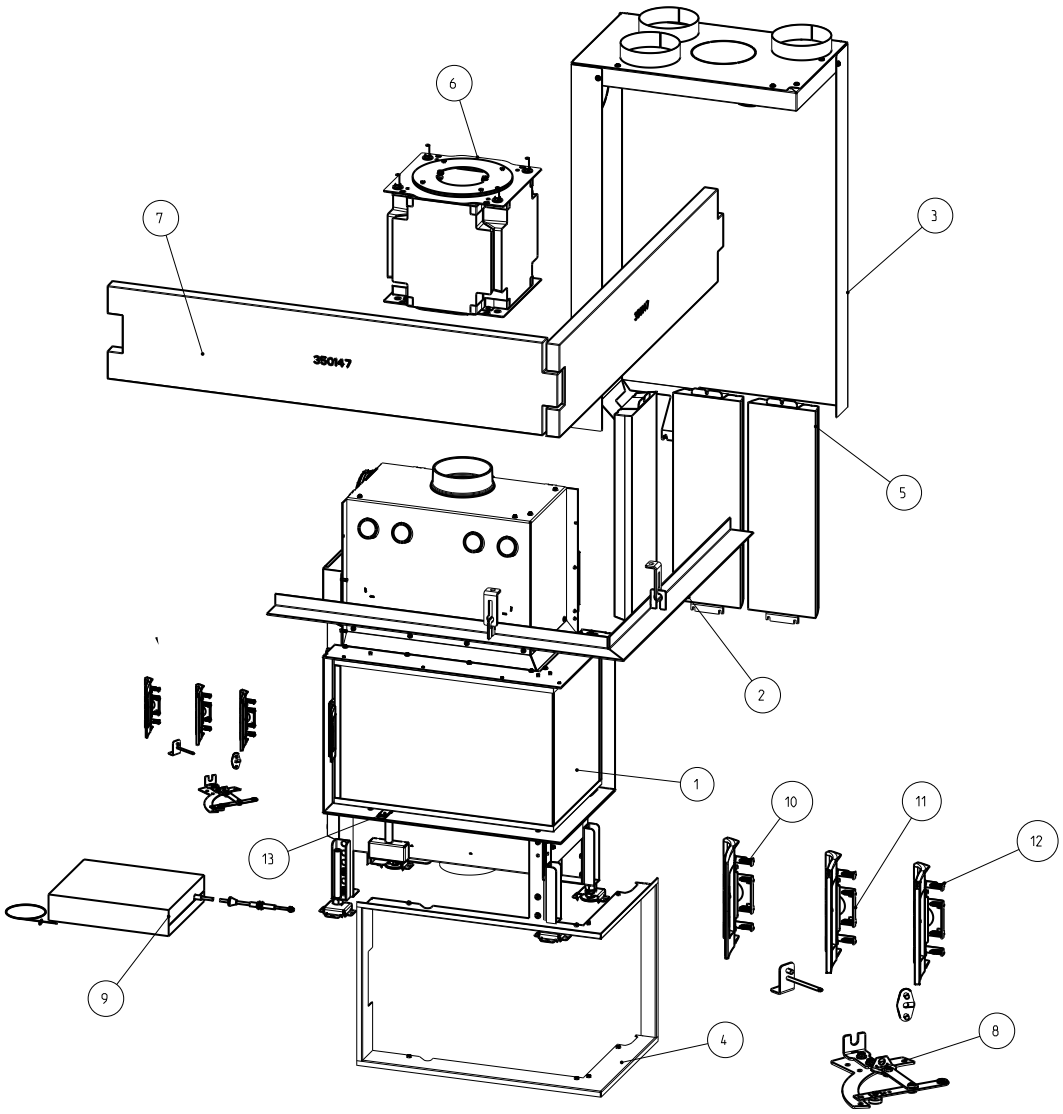

Pos. Nr.	Anzahl	Artikel	Artikel-Nr.
1	1	Grundgerät	360252
2	1	Tragrahmen Eck	354009-29
3	1	KV Mantel	361268
4	1	Designrahmen	361142
5	1	HMS Aufsatz	361151
6	1	Speicherbox klein	361160
7	1	Tragrahmen	350147
8	1	Kupplungseinheit 63x40x S 2.0	363005
9	1	Regeleinheit	363010
10	1	Klappgriff schwarz	361089
11	1	Klappgriff 2.0	361212
12	1	Klappgriff 2.0 schwarz	361215
13	1	Luftsteller	361088

18 Ersatzteile

Gerne können Ersatzteile über unsere Händler bestellt werden.

Für die Bestellung von Ersatzteilen ist es notwendig, ein Bild des Typenschilds oder die Daten vom Typenschild Ihres Kamineinsatzes bereitzustellen. Dies gewährleistet passende Ersatzteile für Ihren spezifischen Kamineinsatz.

19 Demontage

Für eine fachgerechte Demontage bzw. Zerlegung des Kamineinsatzes wenden Sie sich an Ihren Austroflamm-Fachhändler.

20 Entsorgung

HINWEIS

Um den Kamineinsatz ordnungsgemäß zu entsorgen, nehmen Sie Kontakt mit dem lokalen (ggfs. städtischen) Entsorgungsunternehmen auf.

HINWEIS

Wir empfehlen, die feuerberührten Komponenten des Kamineinsatzes wie Glas, Brennkammer, Roste, Feuerraumauskleidung (Keramott), Keramik, Sensoren, Umlenkplatten herauszunehmen und im Hausmüll zu entsorgen.

HINWEIS

Für eine fachgerechte Demontage bzw. Zerlegung des Kamineinsatzes wenden Sie sich an Ihren Austroflamm-Fachhändler.

Elektro- bzw. Elektronikkomponenten

Die Elektro- bzw. Elektronikkomponenten durch Ausbauen aus dem Gerät entfernen. Diese Komponenten dürfen nicht über den Restmüll entsorgt werden. Eine fachgerechte Entsorgung sollte über das Elektro-Altgeräte-Rücknahme-System erfolgen.

Keramott

Bauteile aus Keramott entnehmen. Falls vorhanden, müssen Befestigungselemente vorher entfernt werden. Feuer- bzw. abgasberührte Bauteile aus Keramott müssen entsorgt werden. Eine Wiederverwendung oder ein Recycling ist nicht möglich. Lokale Entsorgungsmöglichkeiten müssen beachtet werden.

Stahlblech

Die Komponenten des Gerätes aus Stahlblech durch mechanisches Zerkleinern demontieren. Falls vorhanden, Dichtungen vorher entfernen. Die Stahlblechteile als Metallschrott entsorgen. Lokale Entsorgungsmöglichkeiten müssen beachtet werden.

Guss

Die Komponenten des Gerätes aus Guss durch Auseinanderschrauben oder -flexen (alternativ durch mechanisches Zerkleinern) demontieren. Falls vorhanden, Dichtungen vorher entfernen. Die Gussteile als Metallschrott entsorgen. Lokale Entsorgungsmöglichkeiten müssen beachtet werden.

Naturstein

Vorhandenen Naturstein mechanisch vom Gerät entfernen und als Bauschutt entsorgen. Lokale Entsorgungsmöglichkeiten müssen beachtet werden.

Fittings etc. (bei wasserführenden Geräten)

Die Komponenten für die Wasserführung durch Abschrauben demontieren und als Metallschrott entsorgen. Lokale Entsorgungsmöglichkeiten müssen beachtet werden.

Dichtungen (Glasfaser)

Die Dichtungen mechanisch aus dem Gerät entfernen. Diese Komponenten dürfen nicht über den Restmüll entsorgt werden, da Glasfaserabfall nicht durch Verbrennung zerstört werden kann. Dichtungen als Glas- und Keramikfasern (künstliche Mineralfasern (KMF)) entsorgen. Lokale Entsorgungsmöglichkeiten müssen beachtet werden.

Griffe und Deko-Elemente aus Metall

Falls vorhanden, Griffe und Deko-Elemente aus Metall ab- bzw. ausbauen und als Metallschrott entsorgen. Lokale Entsorgungsmöglichkeiten müssen beachtet werden.

21 Gewährleistung und Garantie

1) **Garantieerklärung:** Für Ihren Austroflamm Kamineinsatz garantieren wir für die einwandfreie Funktion des Korpus sechs Jahre, aller weiteren Bauteile aus Stahl und Guss zwei Jahre ab dem Erstverkaufsdatum.

   Stahl- und Gussteile, die während der Garantiezeit Material- und/oder Verarbeitungsmängel aufweisen („Garantiefall"), werden gegen Neuteile ersetzt, sofern der Garantiefall nach Kenntnis innerhalb der gesetzlichen Gewährleistungsfrist geltend gemacht wird. Funktionsprobleme an elektronischem Zubehör (z.B. Insert Control automatische Luftsteuerung) berechtigen lediglich zur Garantiebeanspruchung für das jeweilige Zubehör.

   Unsere Garantieleistung umfasst lediglich die kostenlose Lieferung der Neuteile, Arbeits- und Wegzeiten werden davon nicht erfasst.

2) **Ausnahmen:** Wir gewähren keine Garantie auf Verschleißteile (z.B. Keramott, Dichtungen, Bodenrost), Oberflächenbeschichtungen, Lack, Glas und Keramiken sowie Natursteine. Bei derartigen Mängeln ist kein Garantiefall eingetreten.

   Beim Anheizen, im Betrieb und beim Auskühlen kommt es vor, dass Ihr Kamineinsatz Geräusche (Knistern, leises Klacken) verursacht. Ursache dafür ist die unterschiedliche Ausdehnung der verschiedenen Materialien unter Temperatureinwirkung in Ihrem Kamineinsatz. Derartige Geräusche berechtigen nicht zu Garantieleistungen und stellen keinen Garantiefall dar.

   Der räumliche Geltungsbereich unserer Garantie erstreckt sich auf Österreich und Deutschland. Für alle übrigen Länder gelten gesonderte Bedingungen des Importeurs im jeweiligen Land. Kein Garantiefall tritt ein, wenn sich Ihr Austroflamm Kamineinsatz nicht im räumlichen Geltungsbereich befindet, woran auch eine Beförderung oder Versendung durch Austroflamm nichts ändert.

3) **Voraussetzungen:** Ein Garantiefall ist nur dann ersatzfähig, wenn Ihr Austroflamm Kamineinsatz gemäß dem Benutzerhandbuch betrieben, gewartet und von durch Austroflamm autorisiertem Fachpersonal installiert und in Betrieb genommen wurde. Zur Ersatzfähigkeit des Garantiefalles muss das Inbetriebnahmeprotokoll spätestens einen Monat nach Erstinbetriebnahme bei Austroflamm eingelangt sein. Zur Inanspruchnahme der Garantie dürfen Reparaturen an Ihrem Kamineinsatz nur durch von Austroflamm autorisiertes Servicepersonal durchgeführt werden.

   Der Garantieanspruch wird mit der Rechnung und Seriennummer bei dem Austroflamm-Fachhändler, über den der Kauf erfolgte geltend gemacht. Eine ungerechtfertigte Garantieinanspruchnahme wird Ihnen rückbelastet.

4) **Gewährleistung:** Durch diese Garantie bleiben Ihre gesetzlichen Gewährleistungsrechte uns gegenüber unberührt. Sollte Ihr Austroflamm Kamineinsatz bereits im Zeitpunkt der Übergabe mangelhaft sein, können Sie sich jedenfalls an uns im Rahmen der gesetzlichen Gewährleistung wenden, unabhängig davon, ob ein Garantiefall vorliegt oder die Garantie in Anspruch genommen wird.

22 Datenverarbeitung

GILT NUR FÜR KUNDEN IN ÖSTERREICH UND DEUTSCHLAND

Zusatz Inbetriebnahmeprotokoll bezüglich Datenverarbeitung

Diese Seite zusammen mit dem Inbetriebnahmeprotokoll an service@austroflamm.com senden oder online über die Produktregistrierung hochladen.

Die Produktregistrierung ist unter folgendem Link abrufbar: https://www.austroflamm.com/de/service/produktregistrierung

Die im Inbetriebnahmeprotokoll angegebenen personenbezogenen Daten, insbesondere Name, Anschrift, Telefonnummer die allein zum Zweck der Durchführung der Inbetriebnahme des Produkts notwendig und erforderlich sind, werden auf Grundlage gesetzlicher Berechtigungen erhoben.

Für jede darüberhinausgehende Nutzung der personenbezogenen Daten und die Erhebung zusätzlicher Informationen bedarf es regelmäßig der Einwilligung des Betroffenen. Eine solche Einwilligung können Sie im folgenden Abschnitt freiwillig erteilen.

Sind Sie mit der entsprechenden Verarbeitung Ihrer personenbezogenen Daten zu den nachfolgenden Nutzungszwecken einverstanden, so kreuzen Sie dies bitte an.

o Hiermit stimme ich zu, dass mir die Austroflamm GmbH sowie die Austroflamm Service GmbH per E-Mail/ SMS/ Telefon Service-Reminder und Angebote zu weiteren Produkten der Austroflamm GmbH zu Werbezwecken übersenden dürfen.

_____

Unterschrift

_____

Datum

Die Rechtshilfebelehrung ist unter folgendem Link abrufbar: https://www.austroflamm.com/de/datenschutz.

23 Inbetriebnahmeprotokoll

Betreiber / Kunde	Händler / Techniker
Name	Firma
Straße	Straße
PLZ, Ort	PLZ, Ort
Telefon	Telefon
E-Mail	E-Mail

Kamineinsatz	In Ordnung	Bemerkungen
Modell		
Seriennummer		
Technik		
Optik		
Zubehör		

Bauseitige Bedingungen	
Kaminart [ ] gemauert [ ] Edelstahl [ ] Schamott	Durchmesser der Rauchrohrleitung:
Durchmesser Kamin:	Kaminzug: Ist-Wert: Soll-Wert: >12 Pa
Höhe Kamin:	Außentemperatur bei Zugmessung:
Kontrollierte Wohnraumlüftung [ ] ja [ ] nein	Externe Zuluftleitung [ ] ja [ ] nein

Instruktion Betreiber / Kunde			
Gerätehandhabung verständlich erläutert		Gerät gemeinsam mit dem Kunden Test geheizt	
Garantiebedingungen und Gewährleistung erläutert		Reinigung und Wartungsintervall erläutert	
[ ] Start up Box [ ] Bedienungsanleitung übergeben			

Der Endkunde bestätigt, dass ihm der Kamineinsatz voll funktionstüchtig und mängelfrei übergeben wird.

Inbetriebnahmeprotokoll zusammen mit dem Blatt Datenverarbeitung an service@austroflamm.com senden oder online über die Produktregistrierung hochladen. Produktregistrierung ist unter folgendem Link abrufbar https://www.austroflamm.com/de/service/produktregistrierung. Gilt nur für Kunden aus Österreich und Deutschland.

_____	_____	_____
Ort, Datum	Unterschrift Betreiber/Kunde	Unterschrift Techniker

24 Serviceprotokoll

Datum	Techniker	Anmerkungen	Durchgeführte Arbeiten, verbaute Ersatzteile

Datum	Techniker	Anmerkungen	Durchgeführte Arbeiten, verbaute Ersatzteile

Notizen / notes / appunti / remarques

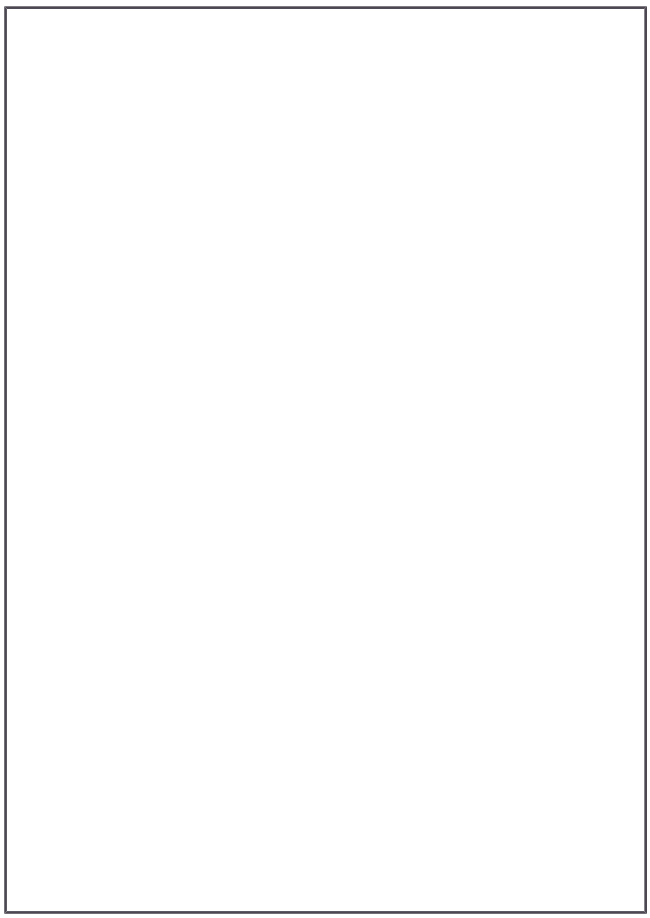

AUSTROFLAMM GMBH
Austroflamm-Platz 1
A- 4631 Krenglbach

Tel: +43 (0) 7249 / 46 443
www.austroflamm.com
info@austroflamm.com

AUSTROFLAMM

945042BA